LAMS

Garage bois

Ref. 782879

MERVENT

Dim. 3500 x 5500 x 2565 mm

NOTICE DE MONTAGE À CONSERVER

12/09/13

A lire attentivement avant de démarrer le montage et à conserver

Cher (e) client (e),

Vous venez d'acquérir un chalet LAMS, nous vous remercions de la confiance que vous nous témoignez.

Nous vous prions de bien vouloir **lire attentivement la notice avant de procéder au montage de votre chalet.**
Merci de conserver tous les papiers relatifs à l'achat. ils vous seront demandés pour toute demande de SAV.

Le bois est un matériau «vivant». Il est tout à fait normal que certaines planches présentent quelques défauts, ou quelques fentes. Au fil des saisons, entre l'été et l'hiver, le bois va sécher puis s'humidifier, les madriers vont gonfler et se rétracter. De petites fentes apparaissent, ce n'est pas un problème, elles disparaissent lorsque le temps redevient humide. Des différences de couleurs peuvent également apparaître, mais le bois reprend toujours une teinte uniforme après une exposition de quelques jours au soleil.

Ce n'est seulement que plusieurs semaines après le montage de votre chalet que les madriers vont bien se tasser et prendre leur place. Après cela, les portes doivent être ajustés.

Les lames de toit peuvent présenter quelques imperfections sur certaines faces, mais elles sont réversibles. Il est donc conseillé de choisir toujours la plus belle face avant de les installer. Ces singularités ne pourront pas être considérées comme des défauts et les lames ne seront pas remplacées.

La meilleure protection pour le bois est avant tout une bonne ventilation. Il faut éviter les pièges à eau, c'est-à-dire éviter les stagnations d'eau.

Attention ! Votre chalet est en bois brut. Afin de le protéger durablement, il est indispensable d'y appliquer un produit de préservation du bois adapté, à l'intérieur comme à l'extérieur.

Celui ci, tout en assurant la respiration du bois, garantira une bonne résistance à l'humidité, au pourrissement, aux champignons et à l'attaque des insectes. Ce traitement est à renouveler tous les ans. Contactez notre SAV pour toute information complémentaire.

Avant le montage, pendant la période de stockage de vos lames, il est possible que des madriers «bougent» et se voilent légèrement. Ne vous inquiétez pas, il est toujours possible des les redresser lors de l'assemblage. De même, des différences de couleurs peuvent apparaître sous l'effet des UV.
Avant l'installation de votre chalet, les madriers doivent être bien stockés à plat sur des cales écartées au maximum de 80cm pour éviter que le bois fléchisse et se torde. Il est très important de couvrir les lames et d'éviter un stockage trop long sans cerclage, surtout pendant la saison estivale en plein soleil.

Enfin, pour protéger votre chalet contre les vents violents lors de tempête, il est recommandé d'assurer un ancrage de la base du chalet dans le sol. Ceci peut être réalisé par exemple à l'aide d'équerres métalliques scellées dans la dalle en béton. Ces fixations ne sont pas incluses dans votre kit chalet.

Toujours pré-percer avant de visser.

Les madriers doivent être installés de telle façon à ce que la languette soit toujours vers le haut et la rainure vers le bas.

Les madriers d'un même mur peuvent être installés indifféremment dans les 2 sens.

Les madriers des murs ne doivent jamais être fixés entre eux. Des étagères peuvent être installées dans votre chalet, mais veillez à ce que les madriers puissent «bouger». Cette remarque est valable pour les montants des cadres de portes et de fenêtres à ne jamais visser sur les madriers, ainsi que pour les systèmes de fixation anti-tempête.

Bien préparer le montage de votre abri

Le point le plus important pour assurer un bon montage et une longue durée de vie de votre chalet et d'avoir un sol plat et stable. Les solives du plancher et les madriers du chalet doivent être parfaitement de niveau et reposer sur des points d'appuis nombreux afin de bien répartir les charges. Nous conseillons vivement la réalisation d'une dalle en béton de 10 cm d'épaisseur renforcée par un treillis soudé. La dalle doit être parfaitement horizontale pour assurer une bonne stabilité de votre chalet, et surtout éviter les problèmes d'ouverture des portes et fenêtres.

La dimension de la dalle doit être au minimum de la dimension des madriers, reportez vous au plan du solivage de votre chalet (étape 1).

Ce produit est à assembler par vos soins. Conserver impérativement cette notice pour vous y référer en cas de besoins, notamment pour :

• les opérations d'entretien ultérieures
• l'identification des composants par le Service Après Vente.

Les emballages ne sont pas des jouets, ne laissez pas les enfants jouer avec. Ne jetez pas les emballages dans la nature. Respectez les consignes de recyclage.

Attention !
Pendant le montage, tenir les petits enfants éloignés : présence de petits éléments pouvant être ingérés : danger d'étouffement.

Vérifier à l'aide de la nomenclature que toutes les pièces sont bien présentes dans votre paquet et en quantité suffisante. En cas de manque, contacter notre SAV.

Pour toute information de montage, de service après-vente ou de pièces détachées :

http://www.egt-partners.com

Garantie

Conditions de garantie :

Les éléments du chalet sont garantis 5 ans mais ne pourront être remplacés uniquement avant le montage.
Aucun dédommagement causé par un arrêt de travail du montage, ne sera pris en compte.

De légères déformations de madriers ou de planches, des différences de couleurs, ou des fentes liées à la qualité intrinsèque du matériau bois ne pourront pas faire l'objet de réclamations.

Enfin aucune réclamation sur des assemblages impropres ou liés à des problèmes de stabilité de terrain (portes, fenêtres) ne seront acceptés.

Tous changements ou transformations éventuelles du chalet comme par exenple l'ajout de portes et de fenêtres, ne pourra faire l'objet de réclamations.

Toute demande de prise sous garantie devra obligatoirement satisfaire à l'opération d'application d'un produit de préservation du bois adapté sur votre chalet, à l'intérieur comme à l'extérieur.

Ne vous laissez pas impressionner par le grand nombre de lames de votre chalet.
Triez-les par longueurs et par références dans un premier temps
à l'aide de la nomenclature ci-contre, vous y verrez plus clair !

Outils et matériaux nécessaires

- Echelle et escabeau
- Scie à main et scie sauteuse
- Tournevis
- Visseuse sans fil
- Maillet en caoutchouc
- Marteau
- Niveau à bulles
- Mètre
- Perceuse avec mèches à bois
- Cutter

À vous de jouer maintenant !
Nous vous souhaitons un bon montage.

Nomenclature

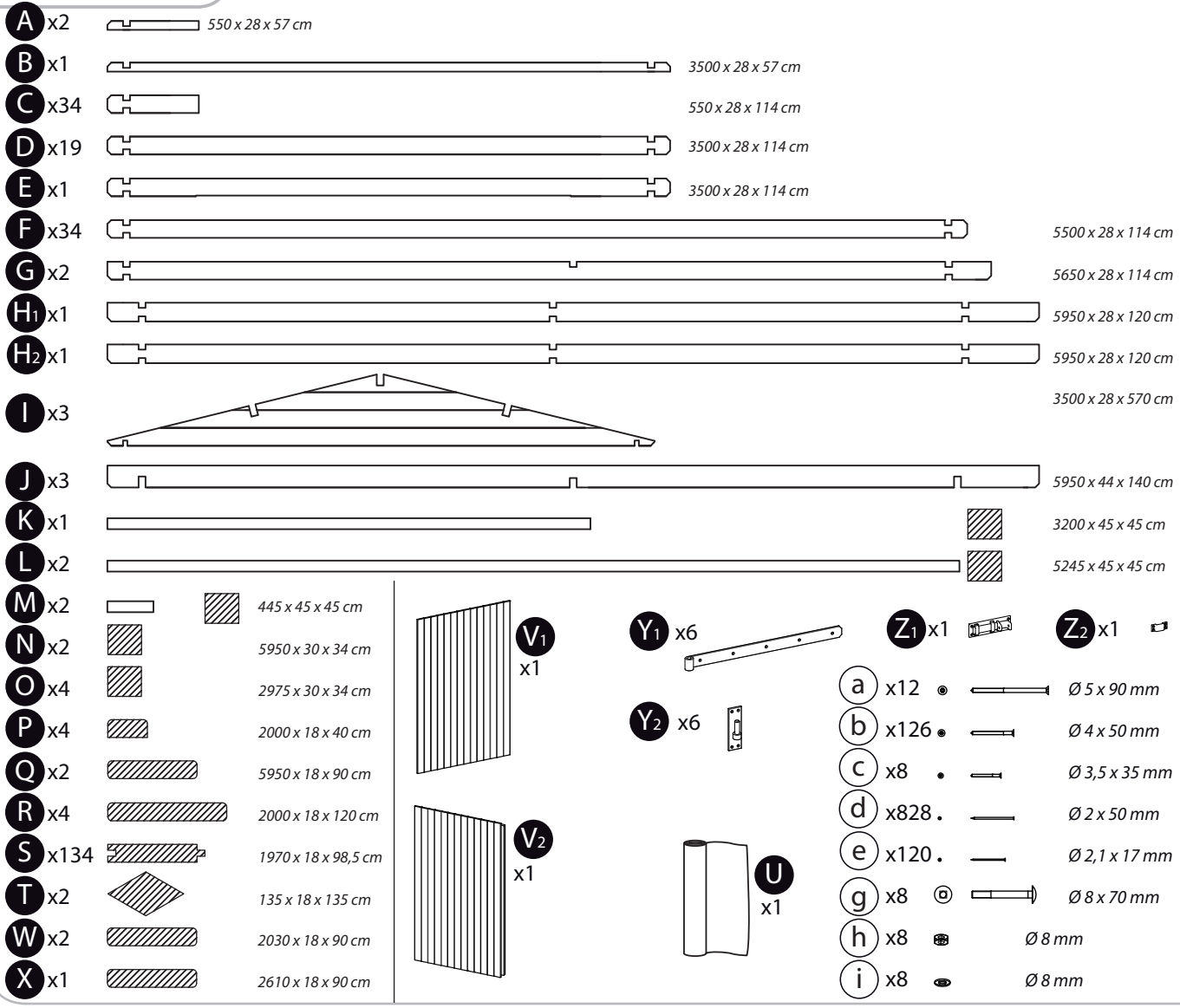

1

K x1
L x2
M x2
a x4

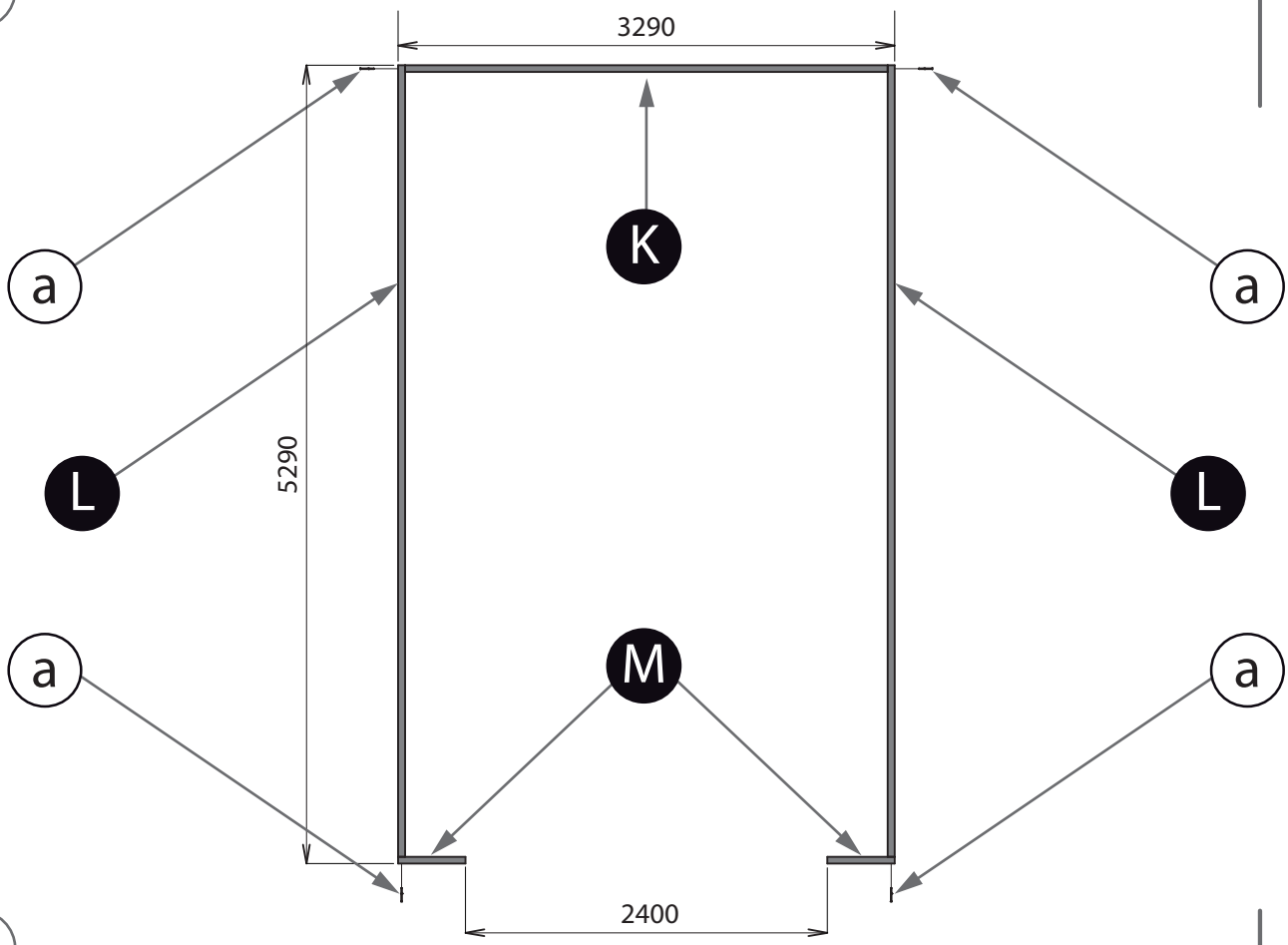

2

A x2
B x1
a x8

Posez les ½ madriers des murs avant et arrière sur les solives puis deux madriers normaux pour les côtés. Utilisez le maillet en caoutchouc.
Evitez de frapper directement sur les languettes des madriers pour les assembler, vous pourriez endommager les languettes.
Les 4 madriers assemblés vous permettent de repérer parfaitement la position des solives.

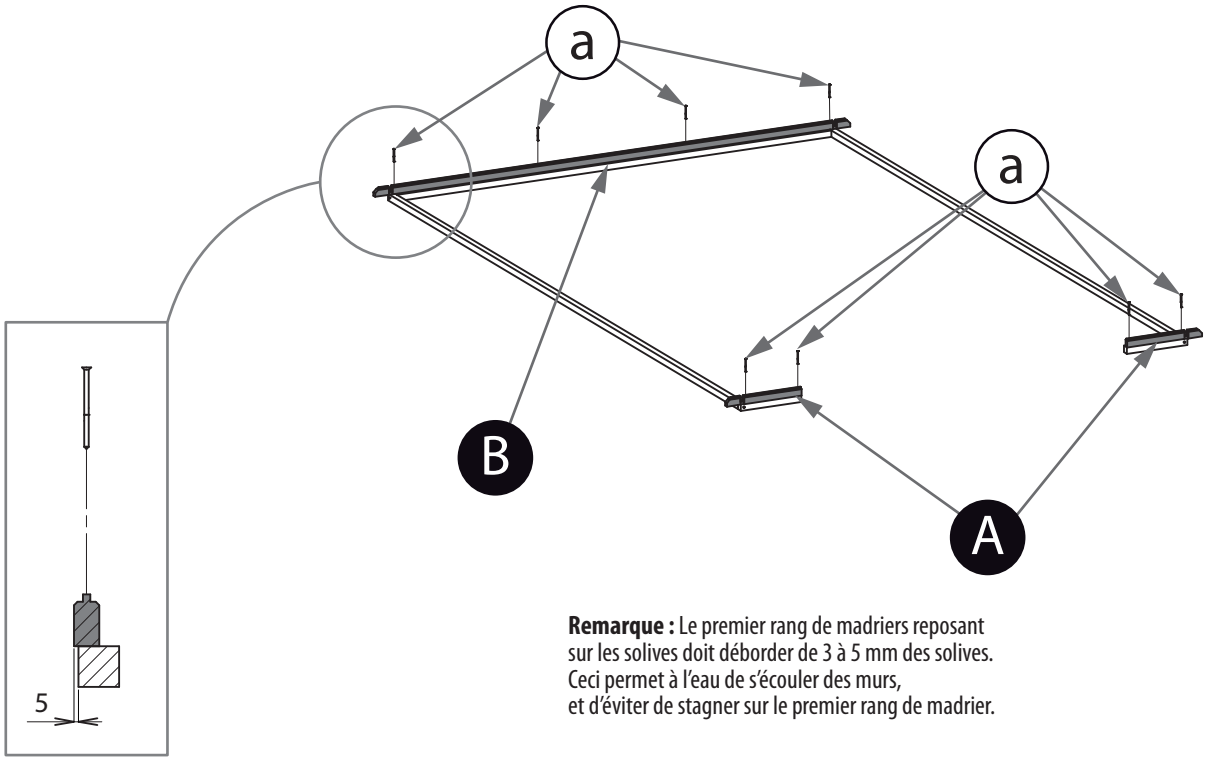

Remarque : Le premier rang de madriers reposant sur les solives doit déborder de 3 à 5 mm des solives. Ceci permet à l'eau de s'écouler des murs, et d'éviter de stagner sur le premier rang de madrier.

EGT Garden
www.egt-partners.com

3

C x2
D x1
F x4

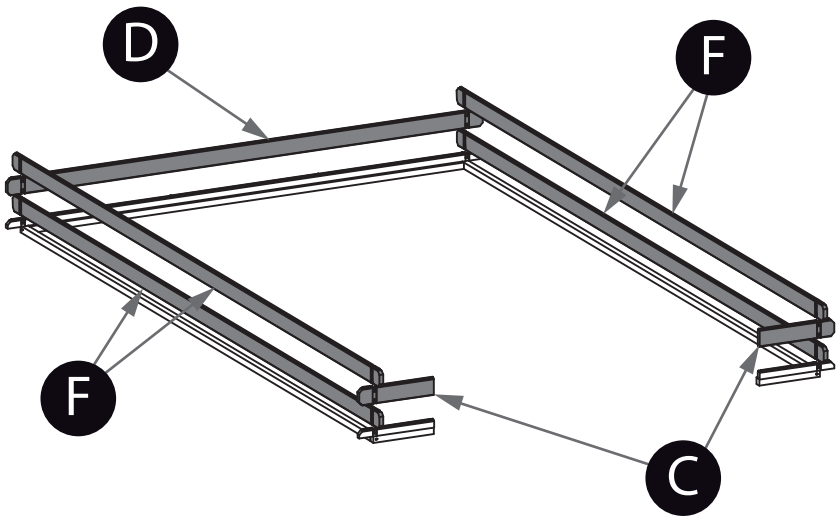

4

C x10
D x5
F x8

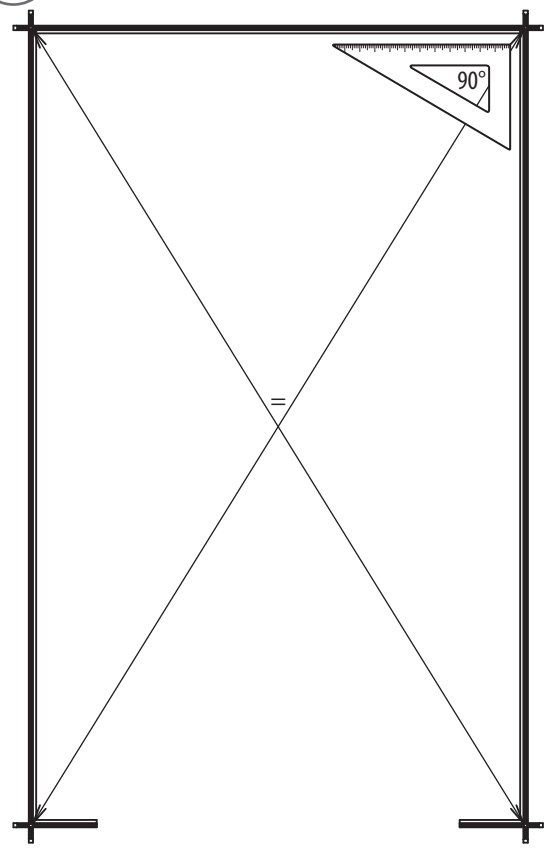

Après avoir installé 6 rangs de madriers, mesurez les diagonales, et réajustez l'équerrage.
Les murs doivent être exactement à 90° l'un par rapport à l'autre.
Pour cela les diagonales doivent être égales.
Poussez sur les angles pour régler les diagonales à égalité.

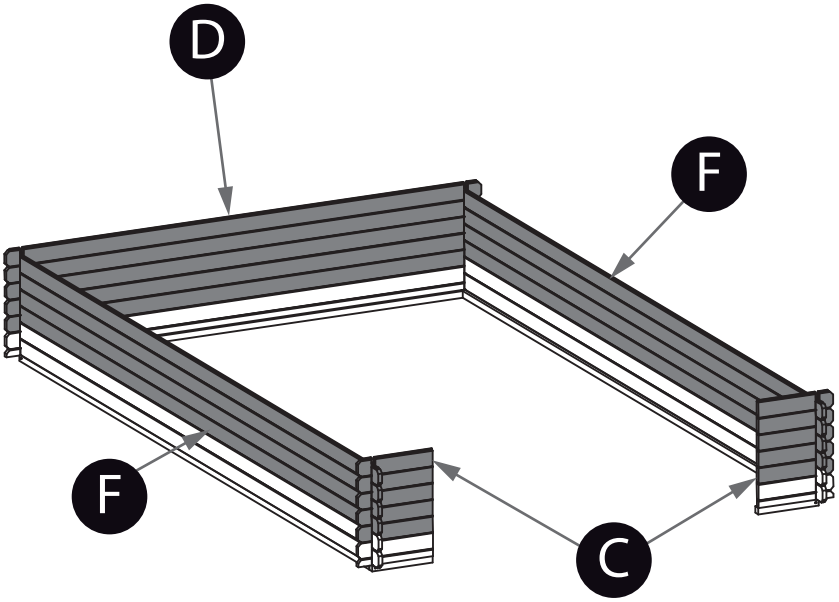

5

- C x22
- D x11
- F x22
- G x2

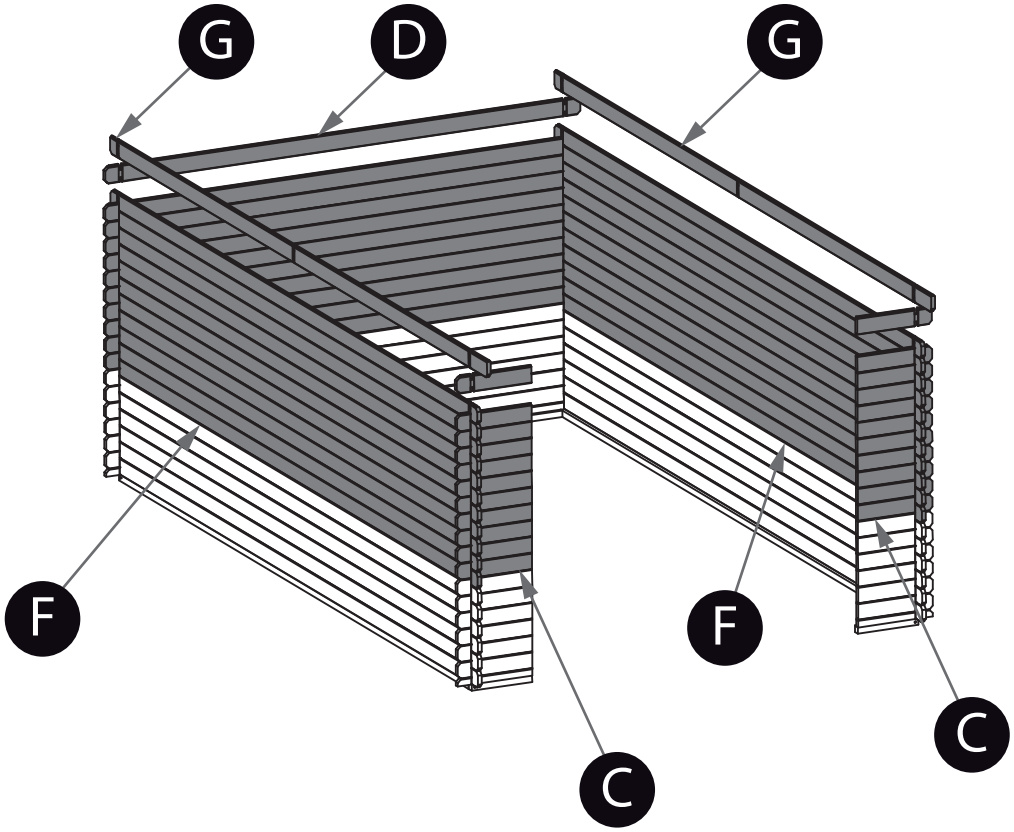

6

- D x2
- E x1
- H1 x1
- H2 x1
- I x3

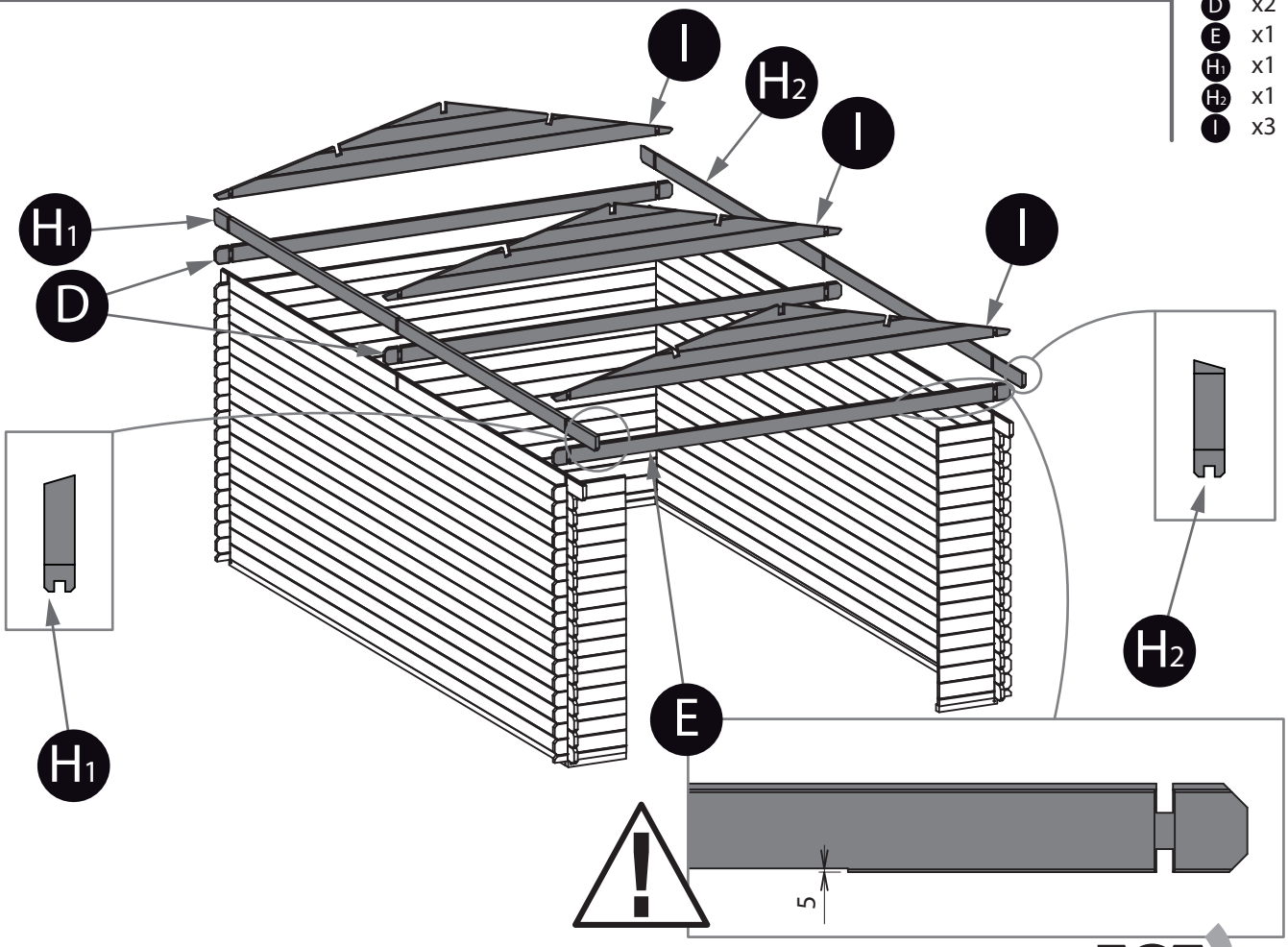

EGT Garden
www.egt-partners.com

7

W x2
X x1
c x36

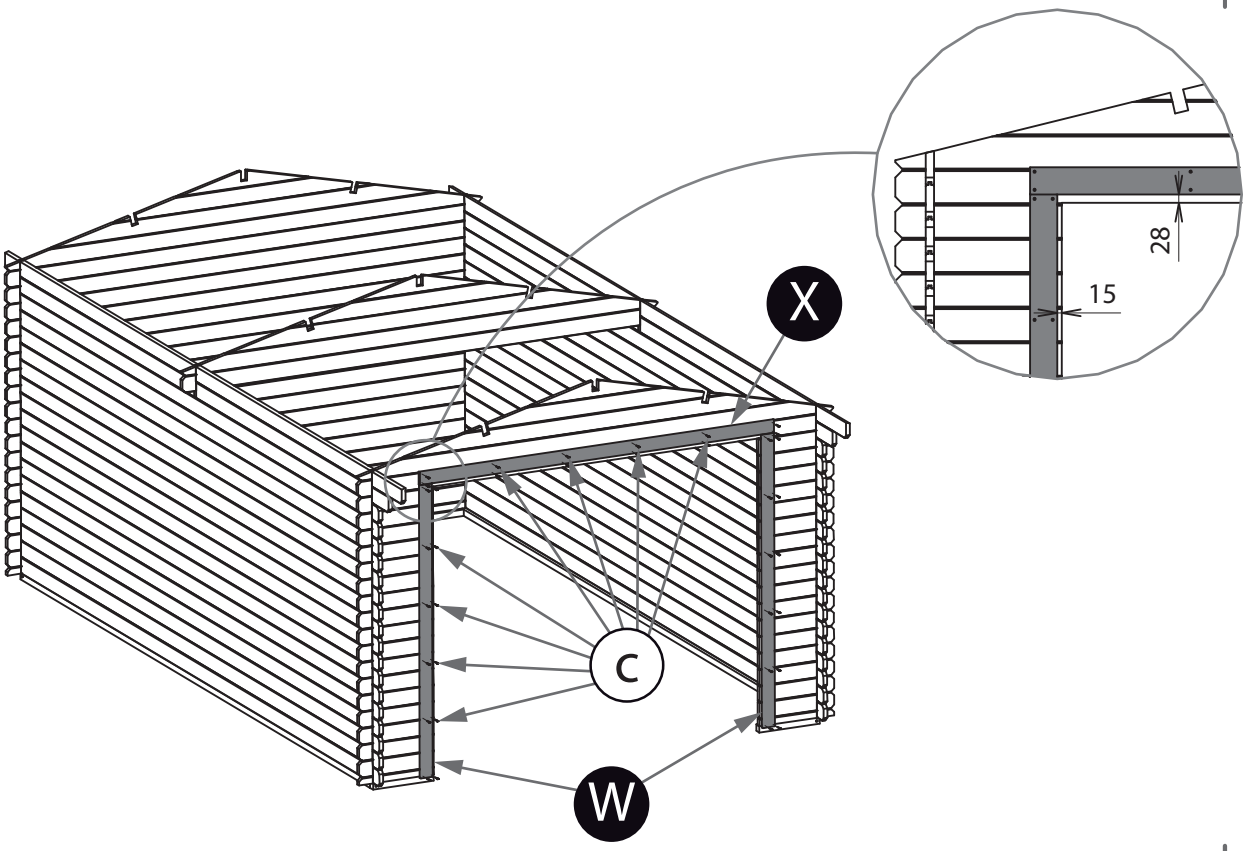

8

V1 x1
Y1 x3
Z2 x1
b x15
c x4

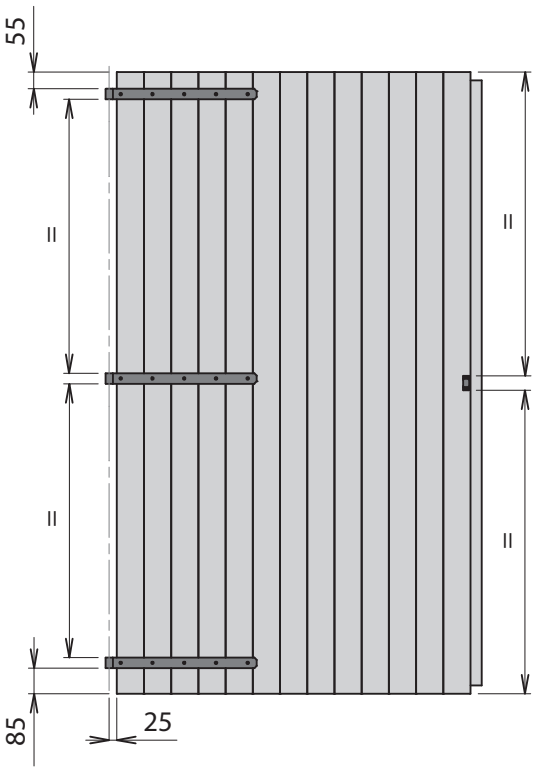

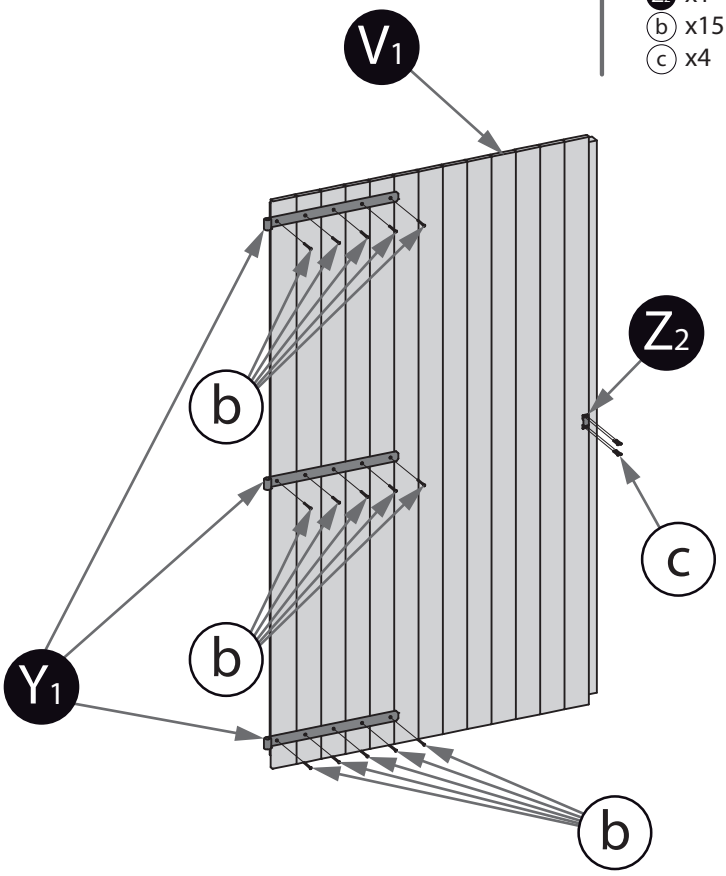

9

V2 x1
Y1 x3
Z1 x1
b x15
c x4

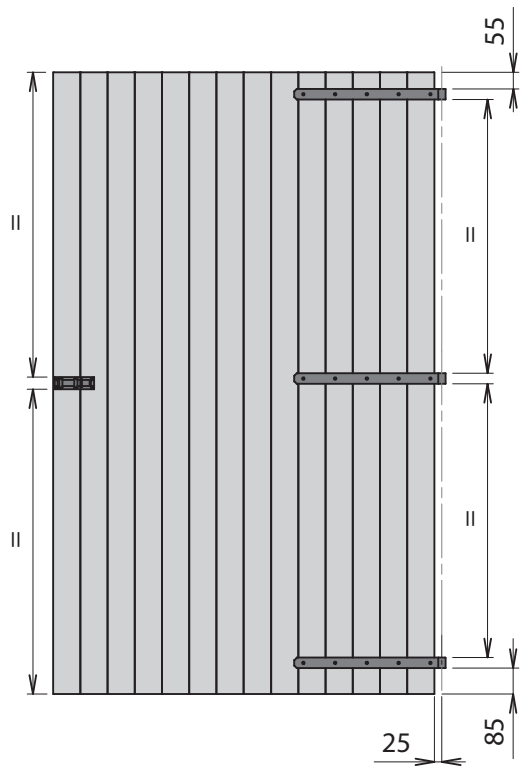

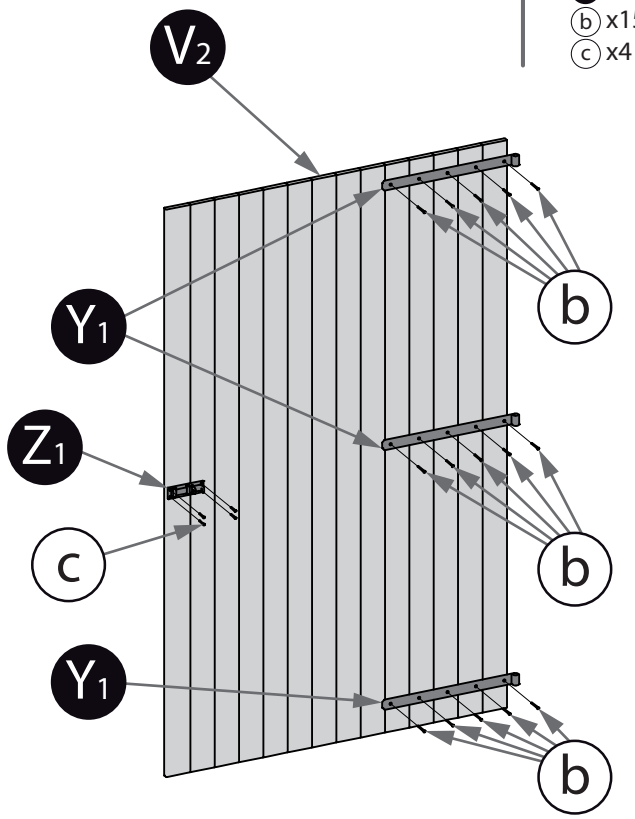

10

Y2 x6
b x24

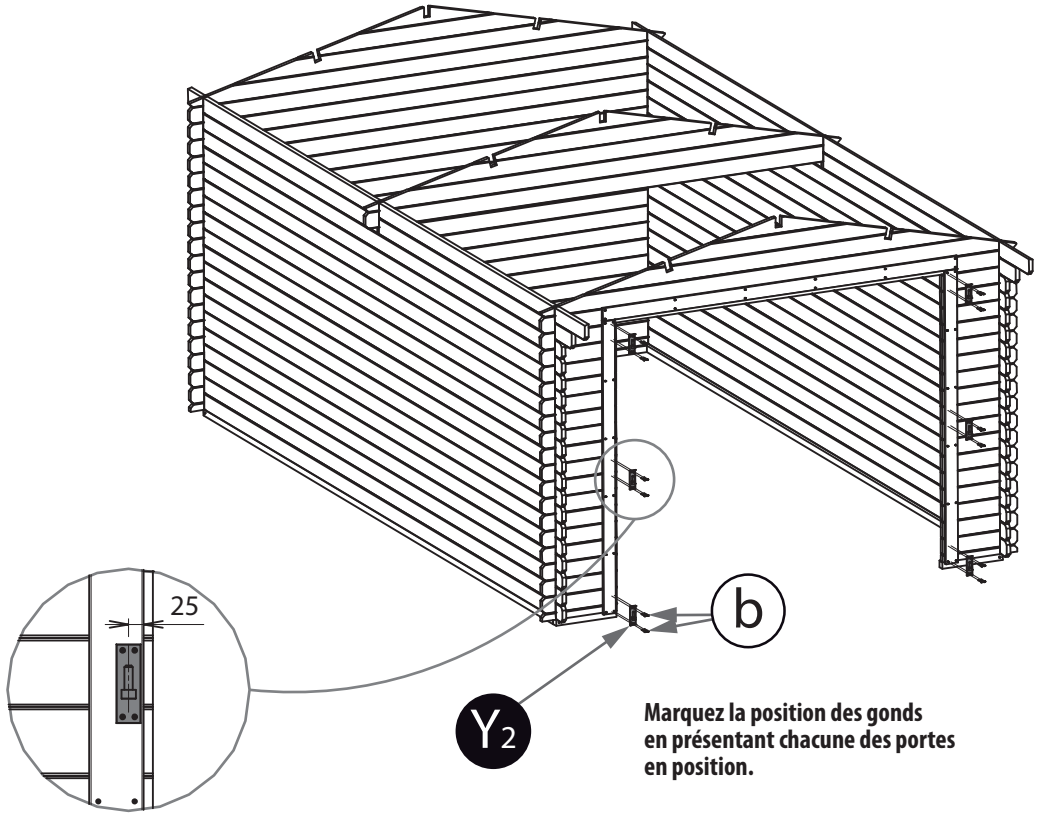

Marquez la position des gonds en présentant chacune des portes en position.

EGT Garden
www.egt-partners.com

11

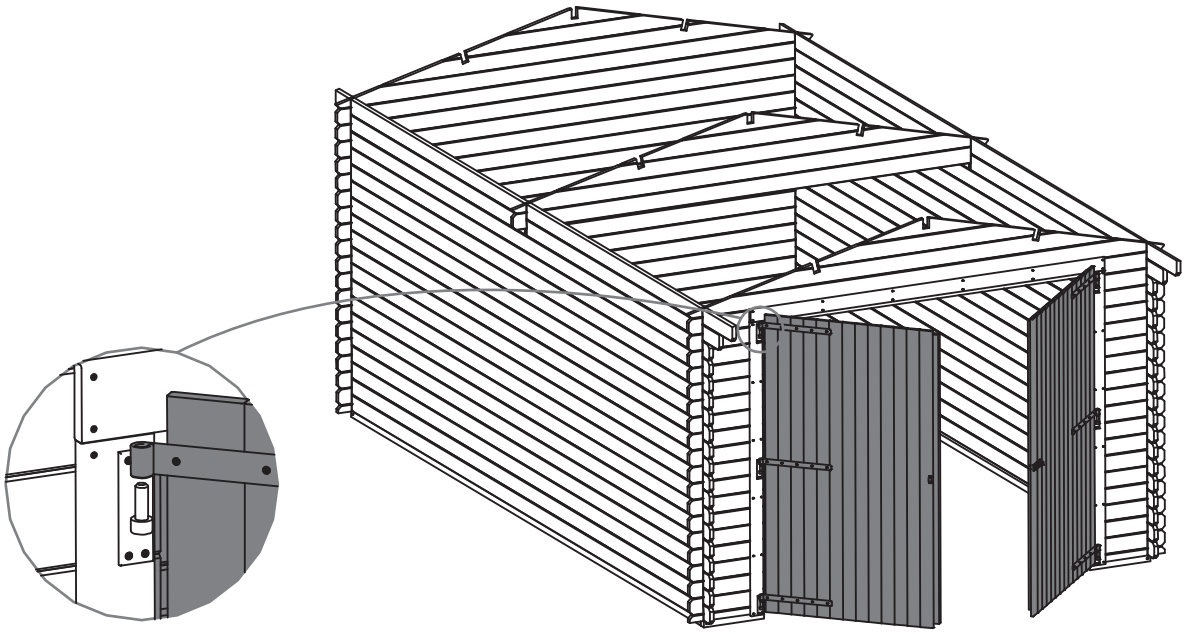

12

J x3

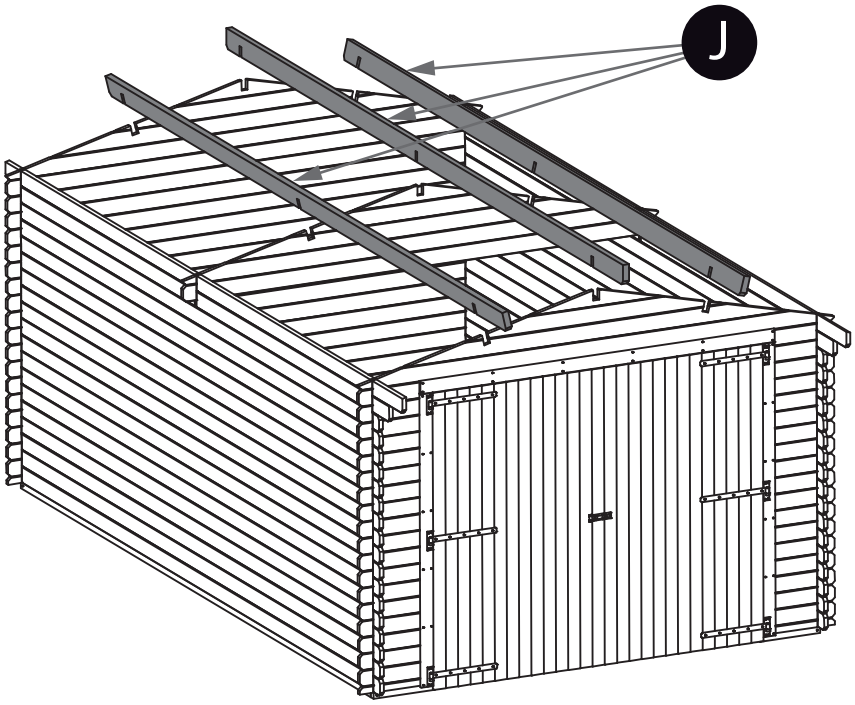

13

S x134
d x804

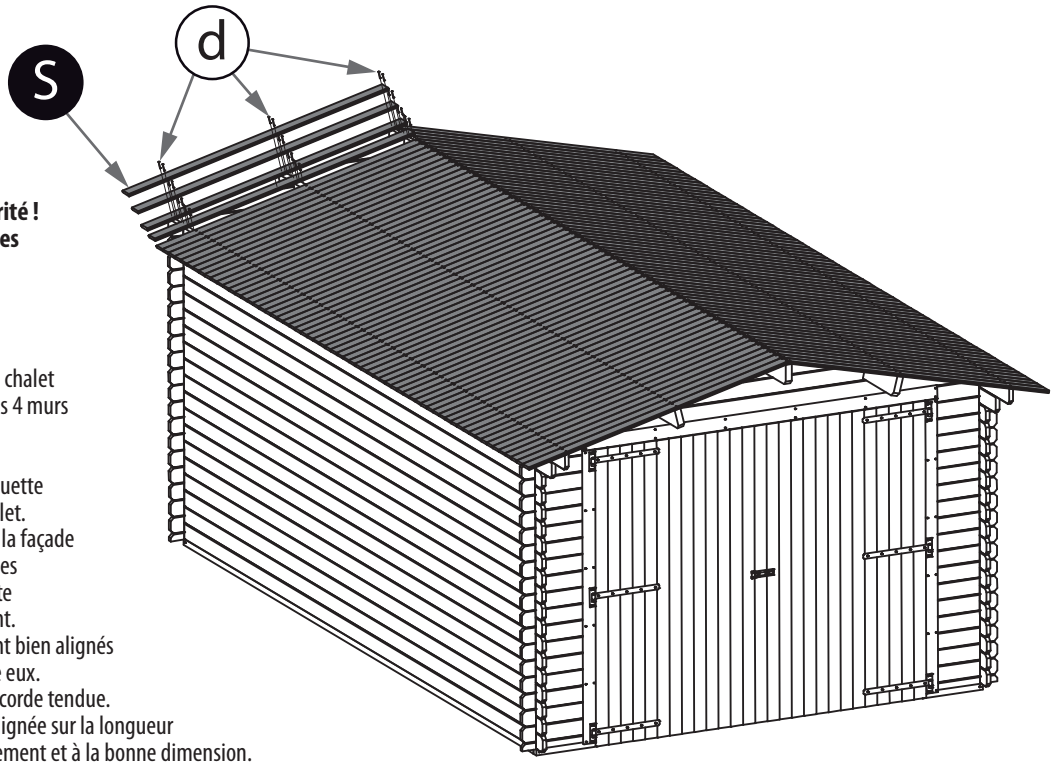

Attention :
Le toit ne permet pas de marcher dessus en sécurité ! Prendre appui sur les pannes faitières J .

Avant d'installer les voliges, vous devez vous assurer que le chalet est 100% de niveau. Vérifiez les 4 murs avec un niveau à bulles.
Le toit est composé de voliges qui sont installées avec la languette orientée vers l'intérieur du chalet.
Commencez avec 2 voliges sur la façade de devant, rainures positionnées vers l'extérieur. Installez ensuite les autres voliges parallèlement.
Assurez-vous que les bords sont bien alignés et restent bien parallèles entre eux.
Ceci peut être vérifié avec une corde tendue.
La dernière volige doit être délignée sur la longueur pour terminer la toiture proprement et à la bonne dimension.

14

O x4
g x8
h x8
i x8

Recoupez et positionnez les lames anti-tempêtes.
Marquez le trou du dessus et percez avec une mèche à bois de 8 mm à travers le madrier du pignon.
Suivez le même raisonnement pour la partie basse de la lame en prenant le centre du trou oblong comme repère de perçage.
Fixez la latte anti-tempête avec le boulon + la rondelle et l'écrou et serrez.

Assurez-vous que les lattes anti-tempête sont fixées au pignon sur le trou supérieur. La latte doit être à 7,5 cm de la solive pour permettre la dilatation du chalet. Si nécessaire recoupez les lattes.

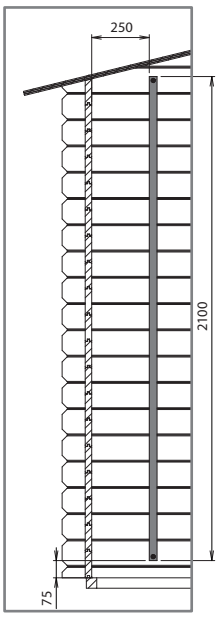

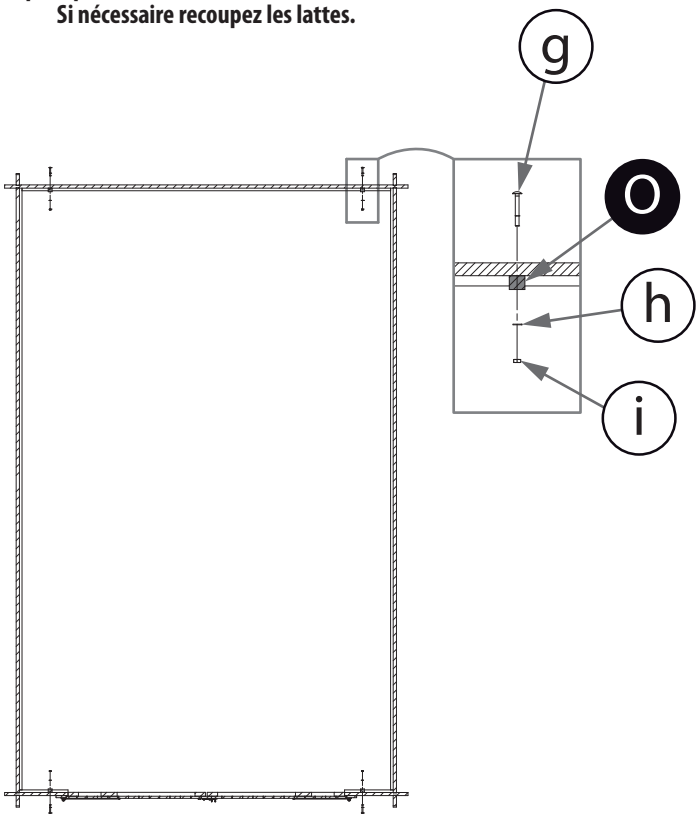

EGT Garden
www.egt-partners.com

15

N x2
Q x2
b x48

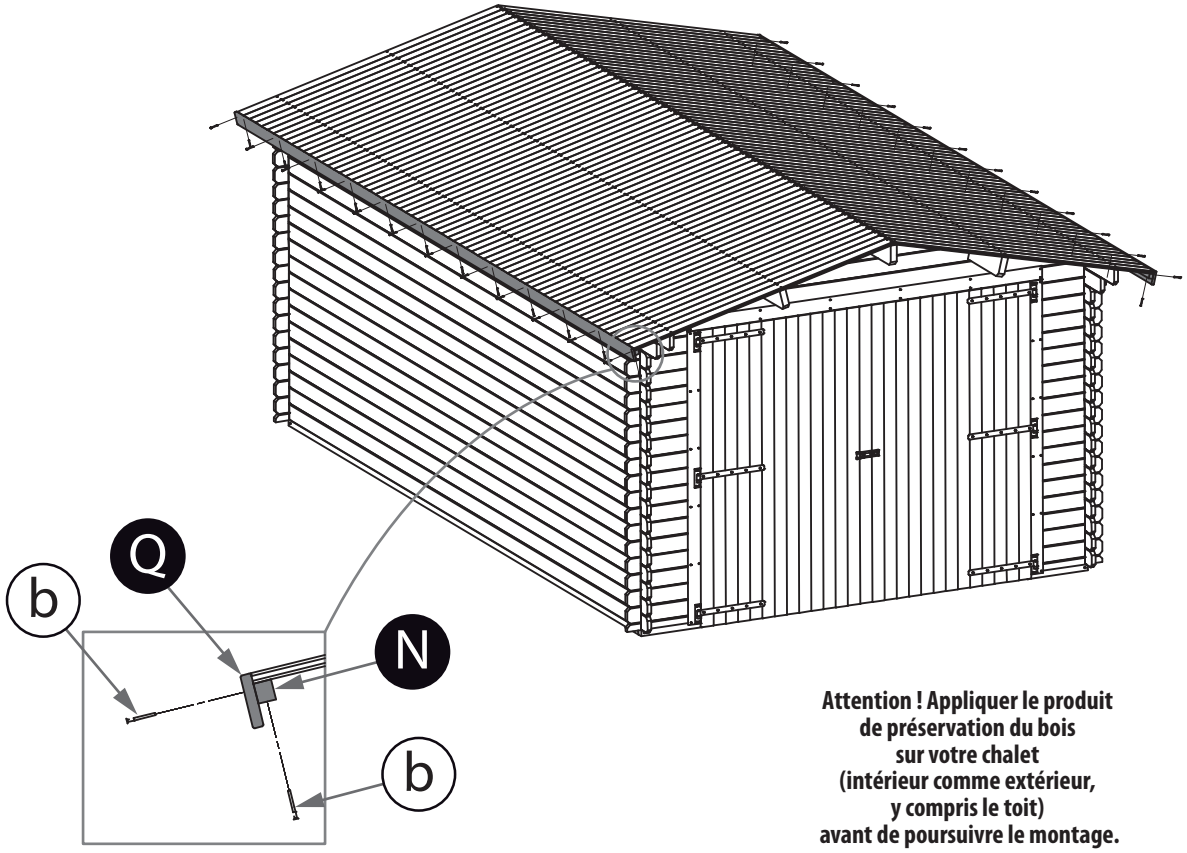

Attention ! Appliquer le produit de préservation du bois sur votre chalet (intérieur comme extérieur, y compris le toit) avant de poursuivre le montage.

16

U x1
e x120

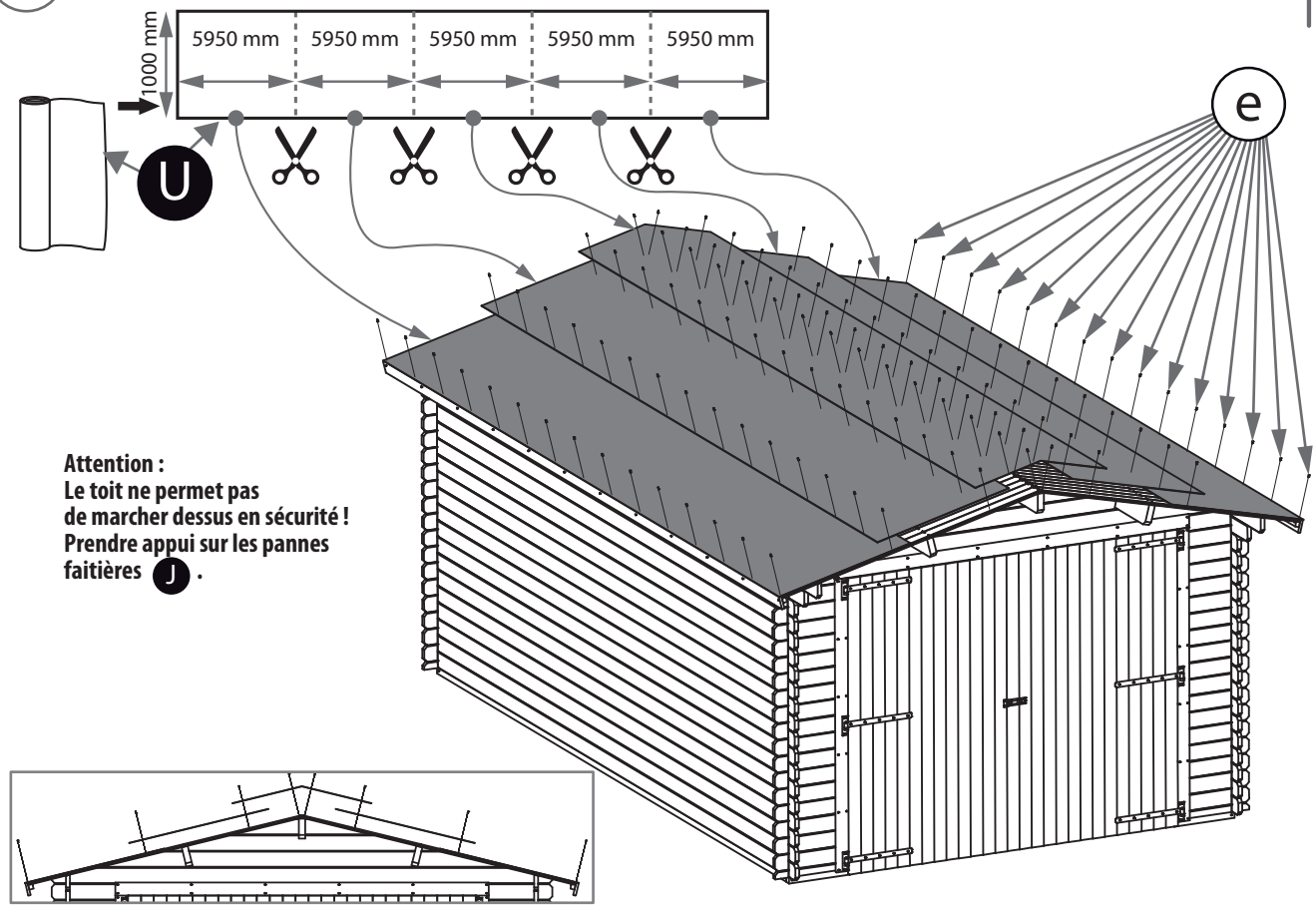

Attention :
Le toit ne permet pas de marcher dessus en sécurité !
Prendre appui sur les pannes faitières J .

17

R x4
b x24

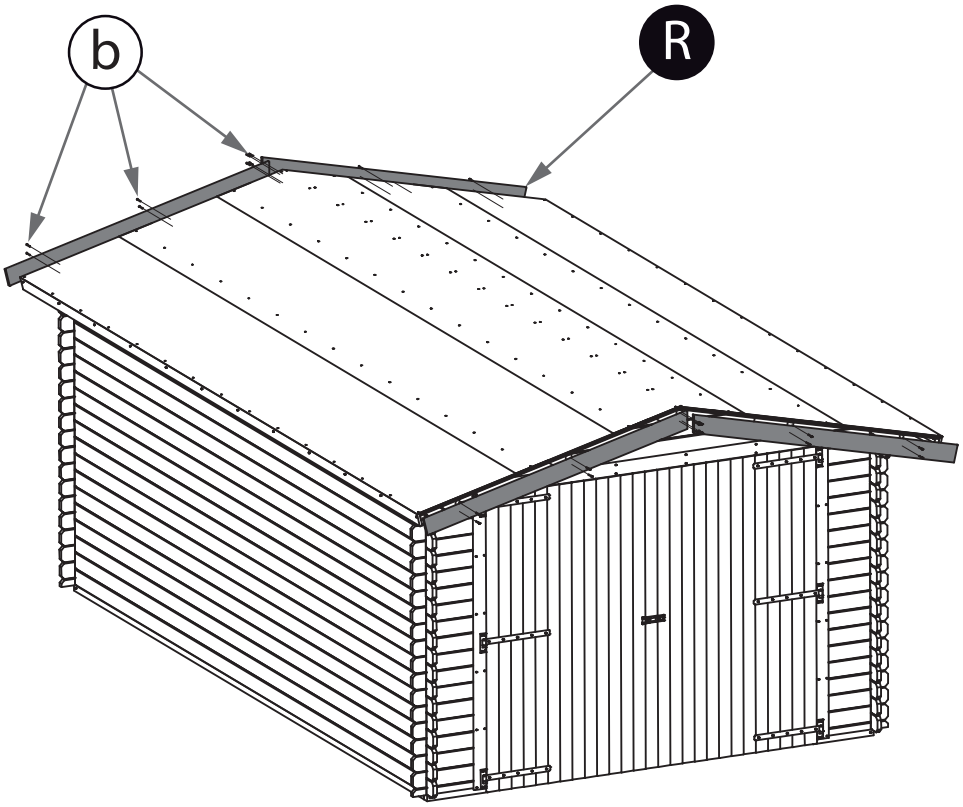

18

P x4
T x2
c x24
d x4

Attention !
Appliquer le produit de préservation du bois sur les derniers composants montés.

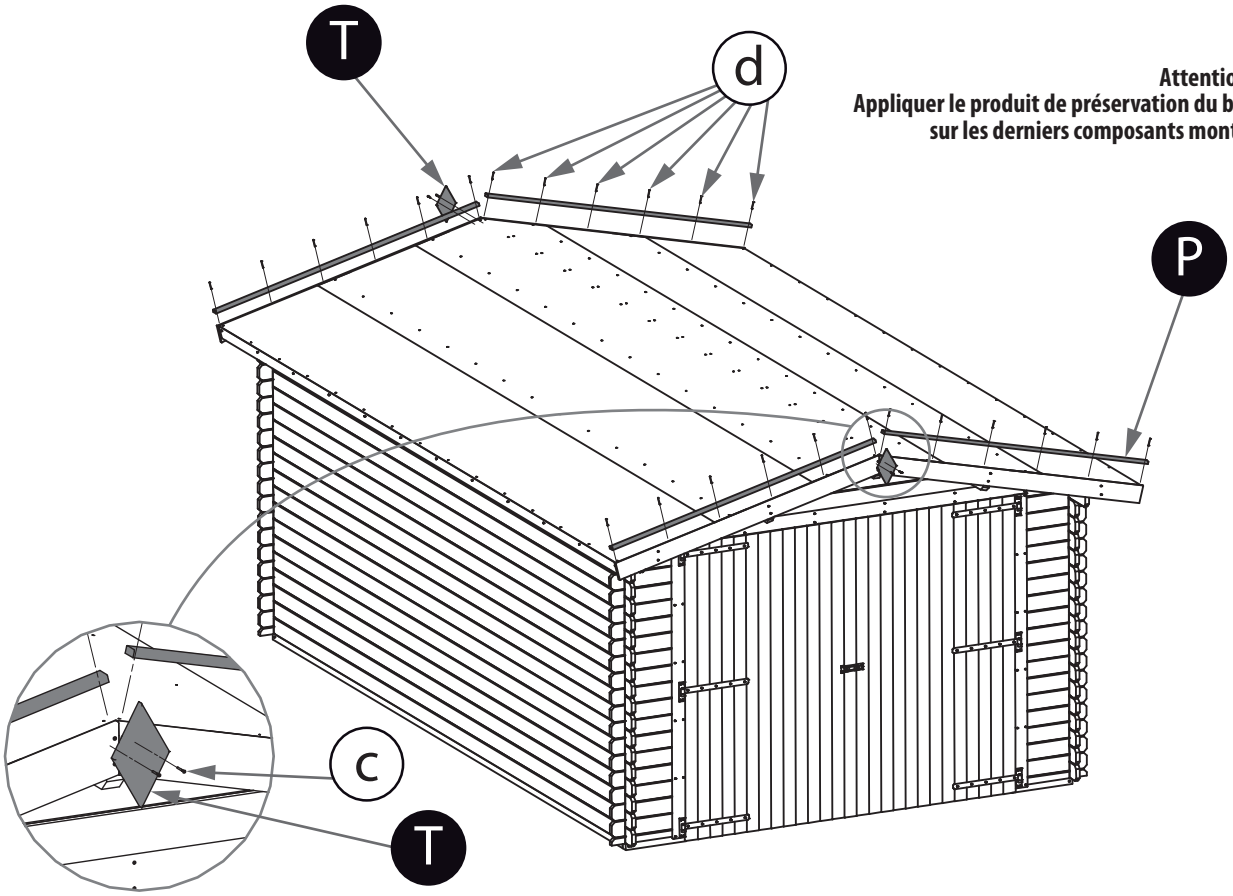

EGT Garden
www.egt-partners.com

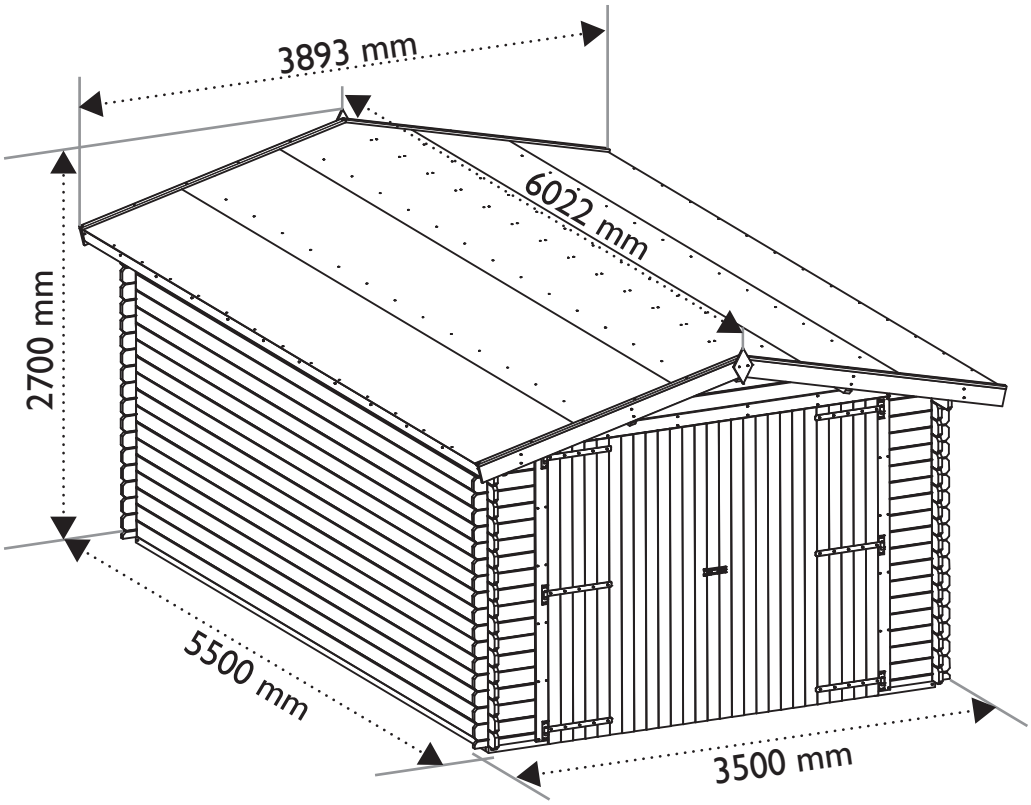
3893 mm
6022 mm
2700 mm
5500 mm
3500 mm

Notes

EGT Garden
www.egt-partners.com

www.egt-partners.com

GROUPE
EGT
PARTNERS

EGT Garden
BP 10 - 43, Av. Georges Clémenceau
85120 LA ChÂTAIGNERAIE - FRANCE
Fabriqué en Estonie