NOTICE DE MONTAGE

ABRI DE JARDIN ECO 4x4
3.98 x 3.98m ep 28 mm

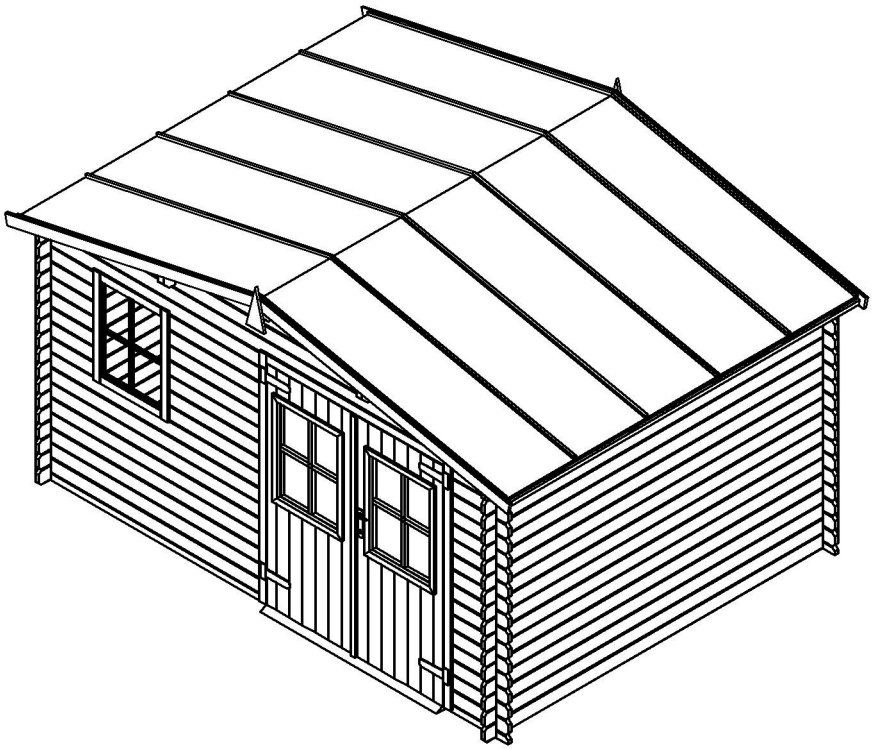

ATTENTION !

Avant de démarrer le montage de votre abri, lisez attentivement les consignes de montage. Vous éviterez ainsi les problèmes et donc des pertes de temps. Vous pouvez démarrer le montage seulement après avoir identifié, analysé et groupé tous les éléments composants de votre abri. Cette notice contient également les consignes d'entretien de votre abri qui vous seront utiles.

Afin d'optimiser la durée de vie de votre abri de jardin, nous vous conseillons de le lasurer avant montage pour pouvoir traiter toutes les zones qui deviendront inaccessibles une fois montées.

La feuille de contrôle qualité jointe à cette notice doit être impérativement conservée pour toute demande de garantie

Dimension au sol (Dalles béton): 3.98 x 3.98 m
Dimension intérieure: 3.744 x 3.744 m
Dimension toiture à couvrir: 16,4 m²
Poids colis: 700 kg
Taille vitrage porte: 64,5 x 50,0 cm
Taille vitrage fenêtre: 71,0 x 57,4 cm
Dimensions colis: 4.24 x 1.2 m

NOTICE DE MONTAGE 3.98 x 3.98m, 28mm ECO 4x4

1/ introduction

L'abri de jardin que vous avez acheté a été élaboré pour un usage domestique, destiné, à l'exclusion de toute affectation d'habitation ou d'activité, au stockage des matériaux, outils et mobiliers servant à l'entretien ou à l'usage du jardin.

2/ propriétés du bois

Le matériau utilisé est un produit naturel qui varie selon les conditions climatiques et en fonction de son exposition. Il est susceptible de gonfler légèrement pendant les périodes hivernales et de se rétracter en périodes sèches. Ces variations dimensionnelles sont tout à fait normales et prévisibles et ne remettent pas en cause la solidité, la stabilité et la fonctionnalité du produit.
De préférence, déballez les composants de l'abri de jardin 48h avant le montage et stockez les dans un endroit couvert de manière à permettre au bois de s'adapter à la teneur en humidité de l'air ambiant.

3/ Entretien / installation

Le bois utilisé n'a subi aucun traitement protecteur. Il est donc nécessaire de traiter les pièces de votre abri de jardin avec un produit de protection du bois insecticide, fongicide mais surtout hydrofuge. Il est nécessaire d'appliquer une première couche intérieur / extérieur au minimum avant montage puis de laisser sécher les éléments pendant 72h dans un endroit au sec, à l'abri de jardin du soleil et posés bien à plat.

FONDATIONS
Aménagez les fondations de manière à ce qu'elles soient à 5 cm au-dessus de la surface du sol pour un sol plat et à 10 cm pour un sol en pente. Le sol doit être bien aplani, sec et nivelé et les appuis de niveau.
Pour la réalisation de la fondation vous pouvez utiliser une chape béton, des parpaings ou autre support durable. Dans tous les cas, nous vous recommandons de placer un film protecteur en polyuréthane dans la chape ou le support pour éviter les remontées d'humidité.
Pour une meilleure protection des éléments en contact avec le sol, nous vous conseillons d'enduire la partie inférieure d'une généreuse couche de produit imperméabilisant (style enduit bitumineux).

Dès que le montage est terminé, nous vous recommandons de **le traiter à nouveau** avec une lasure ou une peinture de préférence à base de solvants. La durée de vie de votre abri de jardin dépend de la fréquence et de la qualité des traitements de protection que vous appliquerez.
Nous vous déconseillons d'installer votre abri de jardin à un endroit trop exposé au vent.

Il est nécessaire de suivre les étapes de montage décrites dans cette notice pour monter votre produit.

4/ utilisation

Afin de conserver au mieux votre abri de jardin, nous vous conseillons d'entretenir régulièrement les portes en graissant les charnières et en lubrifiant la serrure. Attention de veiller à ne pas laisser les portes claquer au vent.
Lors d'épisodes neigeux importants, il est impératif de dégager régulièrement la neige du toit de votre abri de jardin lorsque celle-ci dépasse 20 cm d'épaisseur.
Le feutre bitumeux est un matériau de protection provisoire qui assure l'étancheité ou une sous couche. Si votre abri de jardin vous est fourni avec du feutre bitumeux, il convient de le renouveler en fonction de son niveau d'usure ou de le remplacer par un support d'étanchéité plus durable comme le « shingle ».

NOTICE DE MONTAGE 3.98 x 3.98m, 28mm ECO 4x4

5/ conditions de garantie

La garantie est valable à partir de la date d'achat. Un justificatif de la date d'achat doit être fourni pour toute demande de garantie.
Nos produits sont garantis 2 ans contre tout vice de fabri de jardincation. Certaines particularités sont acceptables, comme :
. Les nœuds et les bouchons dans le bois.
. Décoloration, ne modifie pas la qualité du bois.
. Fentes droites, fentes de séchage car elles n'altèrent pas la qualité du produit.
. Torsions et voilages si l'assemblage reste possible.
. Nœuds non adhérents si ceux-ci sont inférieurs à 2cm de diamètre.
. Toute évolution naturelle relative au matériau du bois.

Notre garantie couvre tout défaut de fabri de jardincation ou de matière et se limite à la réparation ou au remplacement de la pièce défectueuse. Les éventuels frais de pose et de dépose et de traitement ne sont pas pris en charge. La garantie n'implique en aucun cas une demande d'indemnités ou de dommages - intérêts.
Pour les livraisons à domicile, Les réclamations concernant l'état des marchandises livrées ne sont recevables que si elles sont formulées par écrit recommandé dans les 48h de leur arrivée auprès du transporteur concerné (coordonnées de celui-ci sur la lettre de voiture).
Nous ne pouvons être tenus responsables d'un dommage lié au stockage ou au transport effectué par le revendeur.
Nous ne sommes pas tenus de reprendre un matériel neuf qui nous serait retourné pour un motif ne relevant pas de notre responsabilité, si une reprise exceptionnelle était consentie, les frais éventuels de remise en état et des frais d'expédition pourraient être facturés.
Nous ne reprenons jamais un matériel monté.
Pour les produits en bois, le bois étant un matériau vivant qui peut donner lieu de façon normale à de légères déformations, les demandes sur les éléments dits voilés, gondolés, devront strictement être accompagnées des photos des pièces.

6/ exclusions de garantie

Utilisation abusive du produit

Utilisation du produit à des fins professionnelles

Utilisation non adaptée à la fonction première du produit.

Modification de tout ou partie du produit ou de l'un de ses composants.

Utilisation de pièces de rechange qui ne seraient pas d'origine.

Utilisation du produit dans des « conditions non raisonnablement prévisibles d'utilisation ».

La garantie ne couvre pas les défauts de stockage, de montage ainsi que l'insuffisance de traitement protecteur.

La garantie ne s'applique pas dans le cas de fortes intempéries (vent > 100km/h et neige > 40 cm)

La garantie ne s'applique pas en cas d'infiltration d'eau liée à un défaut de planéité du sol.

7/ service après vente

Pour toute demande de pièces détachées, contactez votre revendeur et munissez vous de la fiche de contrôle qualité jointe à cette notice pour votre demande.
Toute demande de SAV ne pourra être traitée sans les piéces justificatives mentionnées ci-dessus.

NOTICE DE MONTAGE 3.98 x 3.98m, 28mm ECO 4x4
NOTICE DE MONTAGE
PLAN 1

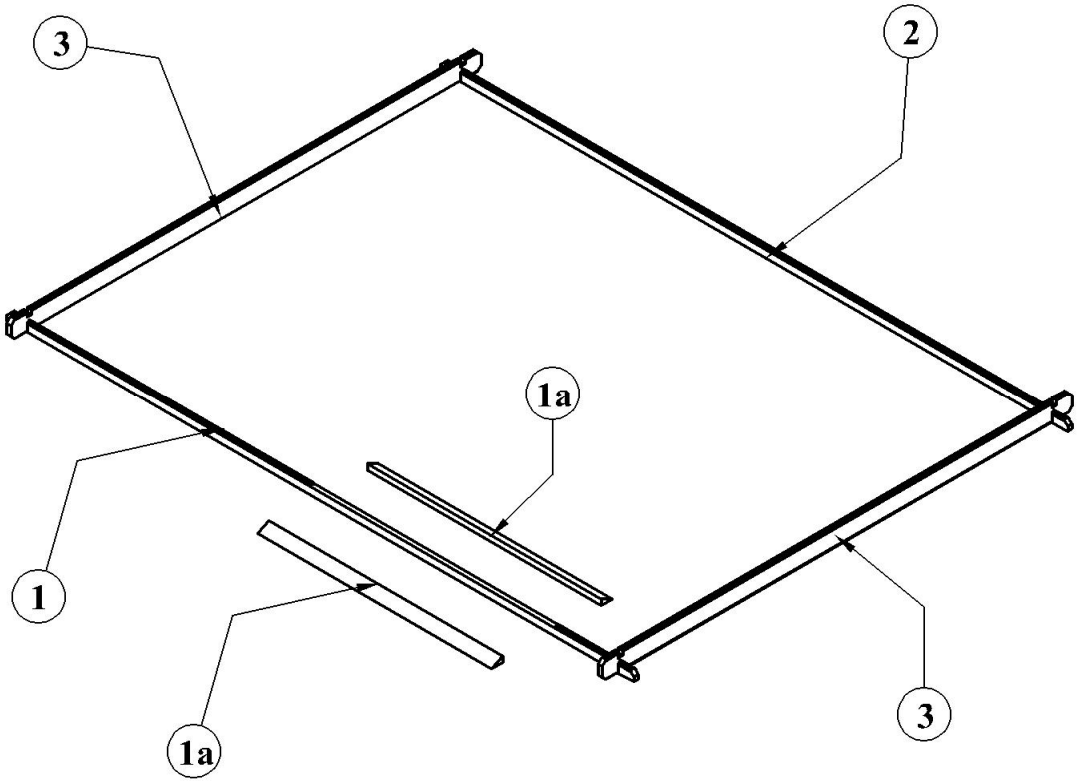

REPERE	DESIGNATION	DIMENSIONS (MM)	NOMBRE DE PIECES
1	Madrier inférieur avant (avec découpe seuil)	3980 x 55 x 28	1
2	Madrier inférieur arrière	3980 x 55 x 28	1
3	Madrier latéral	3980 x 110 x 28	32
1a	Triangle de seuil	1470 x 70 x 35	2

Commencez la construction par **les madriers inférieurs**: **les madriers inférieurs avant** et **arrière** (pièce no.1&2) et **les deux premiers madriers latéraux** (pièces no.3) en positionnant l'ergot des madriers vers le haut et la rainure en bas.
Assemblez-les pour former un **cadre de base**.
Pour installer les madriers, utilisez de préférence un **marteau en caoutchouc** et surtout la **cale d'aide au montage** (pièce marquée d'une croix dans le colis) incluse dans le colis. Poser la cale sur la languette du madrier et tapez dessus avec le marteau jusqu'à ce que vous sentiez que le madrier est enfoncé jusqu'au fond.
Les deux **triangles de seuil** (pièces no.1a) doivent être fixés dans le demi-madrier avant à l'aide de deux 6 x 60 vis chacun.
Si vous comptez installer un plancher dans votre abri de jardin, ne montez que le triangle avant.

NOTICE DE MONTAGE 3.98 x 3.98m, 28mm ECO 4x4
NOTICE DE MONTAGE
PLAN 2

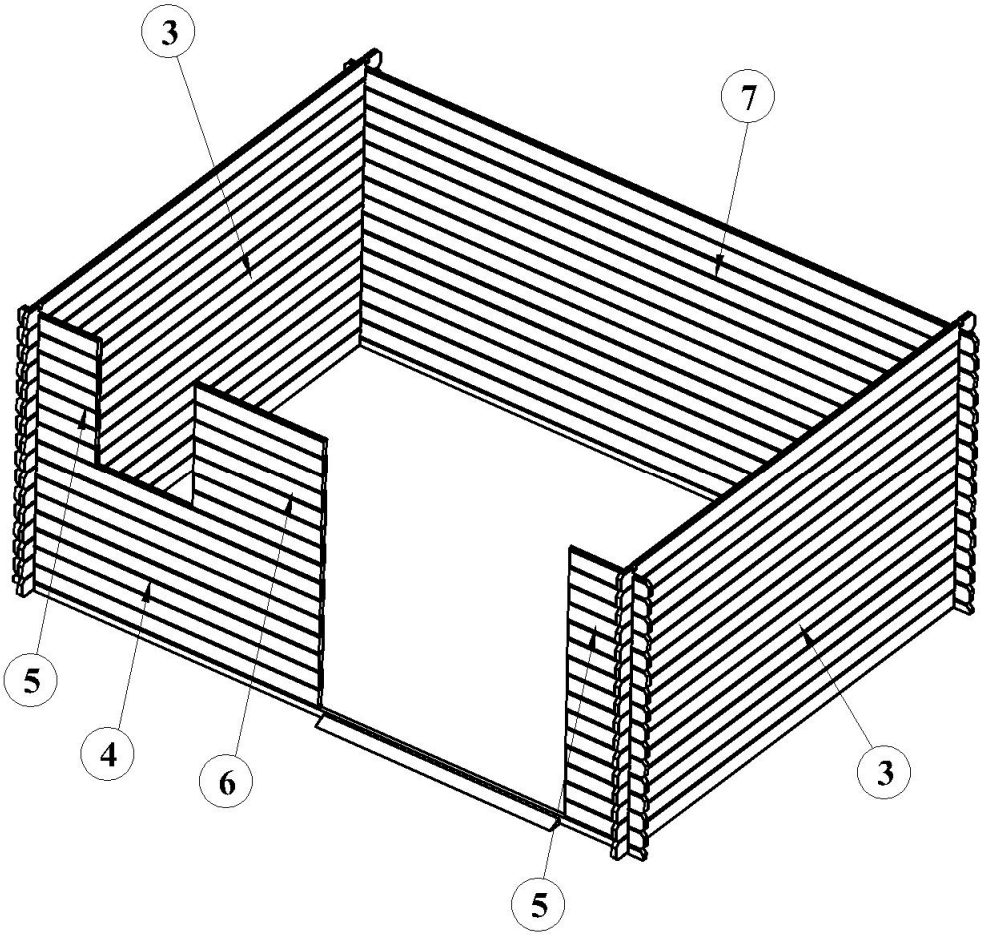

REPERE	DESIGNATION	DIMENSIONS (MM)	NOMBRE DE PIECES
4	Madrier avant	1930 x 110 x 28	9
5	Petit madrier avant	500 x 110 x 28	23
6	Madrier intermédiaire avant	825 x 110 x 28	7
7	Madrier arrière	3980 x 110 x 28	16

Continuez le montage en assemblant les madriers étage par étage: **madriers arrières** (pièces no.7), **les madriers avant** (pièces no.4), **les petits madriers avant** (pièces no.5), **les madriers intermédiaires avant** (pièces no.6) jusqu'au 16-ème étage.

NOTICE DE MONTAGE 3.98 x 3.98m, 28mm ECO 4x4
NOTICE DE MONTAGE
PLAN 3

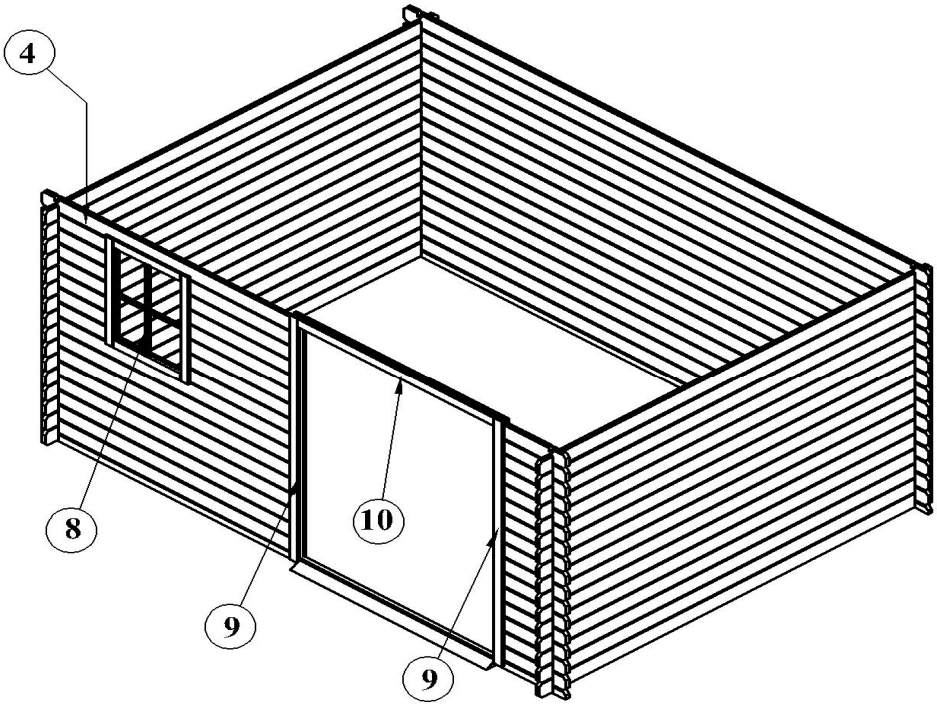

REPERE	DESIGNATION	DIMENSIONS (MM)	NOMBRE DE PIECES
8	Fenêtre ouvrante	840 x 690	1
9	Cadre des portes latérales	1820 x 90 x 66	2
10	Cadre de la porte supérieur	1545 x 90 x 66	1

Après avoir monté les 8 étages de grands madriers avant (pièce no.4) et les 7 étages de petits madriers avant (pièce no.5 et no. 6), vous devez positionner une **fenêtre** (pièce no.8) dans l'espace crée.

ATTENTION ! Finissez la fixation de la fenêtre avant avec le grand madrier avant (pièce no.4).

Lorsque vous aurez assemblé les 16 étages de madriers, installez **le cadre de porte.** Fixez **les cadres latéraux**: **les cadres latéraux DROIT et GAUCHE** (pièces no.9) doivent être imbriqués contre les madriers avant. Montez ensuite **le cadre de porte supérieur** (pièce no.10) qui doit être imbriqué sur les 2 cadres latéraux.

ATTENTION! Afin de monter correctement les 2 cadres latéraux DROIT et GAUCHE il faut que la feuillure de porte soit vers l'extérieur.

Il ne faut jamais visser ou clouer les cadres de portes sauf sur le demi-madrier inférieur

NOTICE DE MONTAGE 3.98 x 3.98m, 28mm ECO 4x4
NOTICE DE MONTAGE
PLAN 4

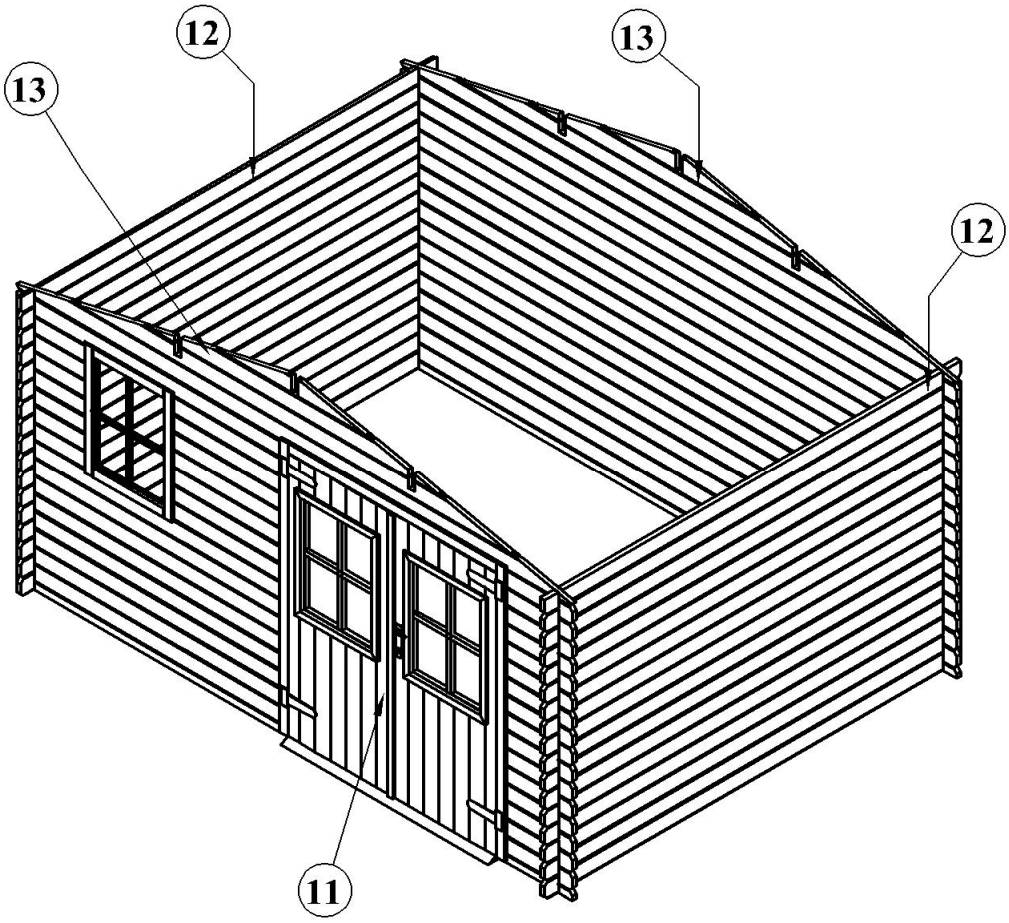

REPERE	DESIGNATION	DIMENSIONS (MM)	NOMBRE DE PIECES
11	Porte double	1735 x 735	2
12	Madrier latéral supérieur	3980 x 110 x 28	1 + 1
13	Pignon	3980 x 440 x 28	2

Montez la porte double (pièce no.11).

ATTENTION! Ne jamais laisser la porte ouverte battante ; de fortes rafales de vents pourraient l'endommager.
NOTE: il est conseillé de mettre un film sur la vitre avant de peindre ou lasurer votre chalet ; ceci afin d'éviter de la tacher.
NOTE: Pour un bon fonctionnement de la serrure, des gonds ou pentures, il est fortement conseillé de les graisser au moment du montage ainsi que tout au long de la durée de vie du produit.

Assemblez ensuite **les deux madriers latéraux supérieurs, DROIT** et **GAUCHE** (pièces no.12) pour terminer les parois.
Quand les 4 parois sont prêtes, installez **les 2 pignons, avant et arrière** (pièces no.13) dans les entailles prévues sur les madriers latéraux supérieurs.

NOTICE DE MONTAGE 3.98 x 3.98m, 28mm ECO 4x4
NOTICE DE MONTAGE
PLAN 5

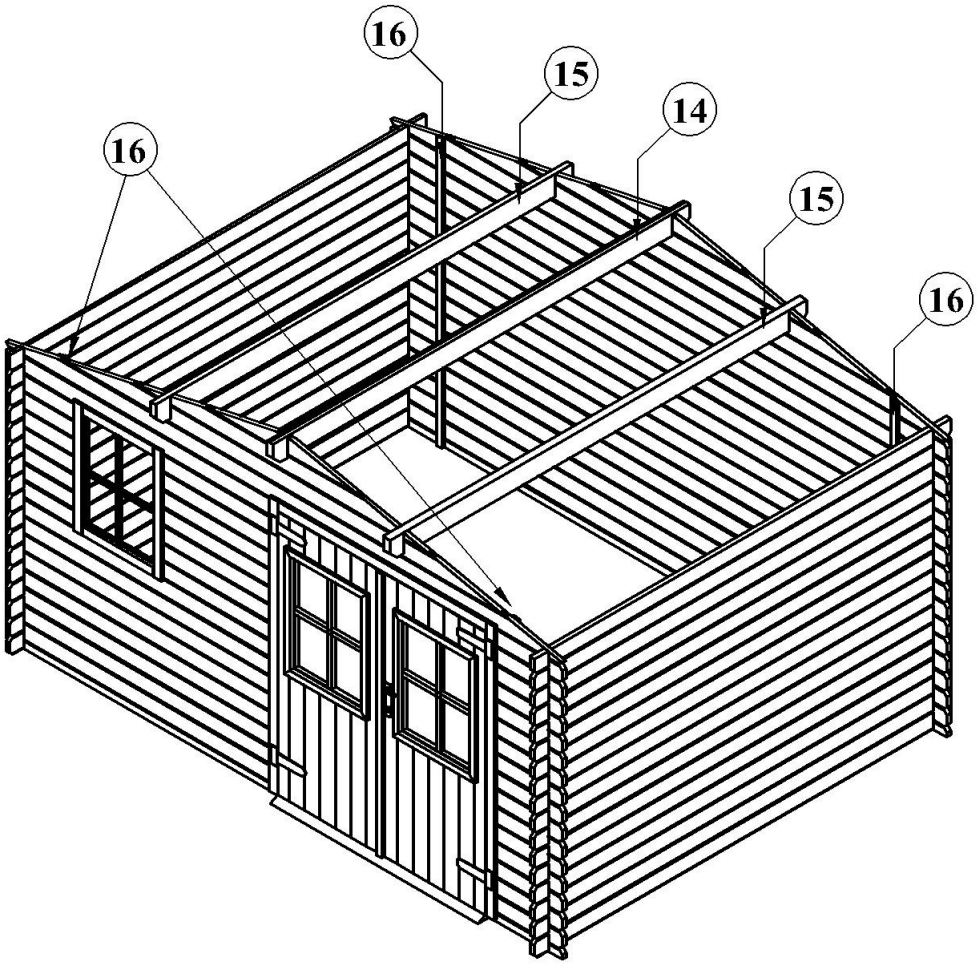

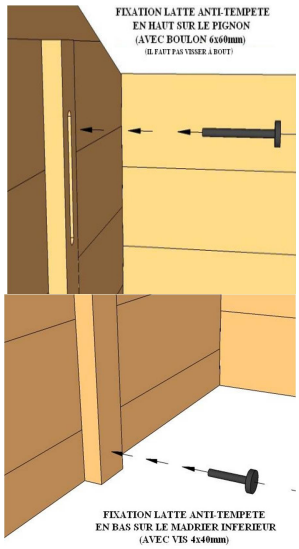

REPERE	DESIGNATION	DIMENSIONS (MM)	NOMBRE DE PIECES
14	Panne faîtière	3980 x 140 x 44	1
15	Panne intermédiaire	3980 x 140 x 44	1 + 1
16	Latte anti tempête	1870 x 40 x 16	4

Vous devez maintenant mettre en place **la panne faîtière** (pièce no.14), puis **les pannes intermédiaires** (pièces no. 15).
ATTENTION! Les pannes sont conçues pour respecter l'alignement parfait des pignons. Vérifiez l'inclinaison de chacune afin de bien les positionner.

Consolidez ensuite la construction avec **les 4 lattes anti-tempête** (pièces no.16) fixées par l'intérieur sur les parois avant et arrière avec des vis 4x40 en bas et les boulons 6x60 fournis en haut. Ces pièces seront vissées après avoir bien serré les uns sur les autres les madriers qui forment les parois latérales ainsi que les madriers et les pignons avant et arrière de votre abri.

NOTE: les lattes anti-tempête doivent être vissées seulement contre le madrier inférieur en bas et le premier madrier du pignon en haut.

NOTICE DE MONTAGE 3.98 x 3.98m, 28mm ECO 4x4
NOTICE DE MONTAGE
PLAN 6

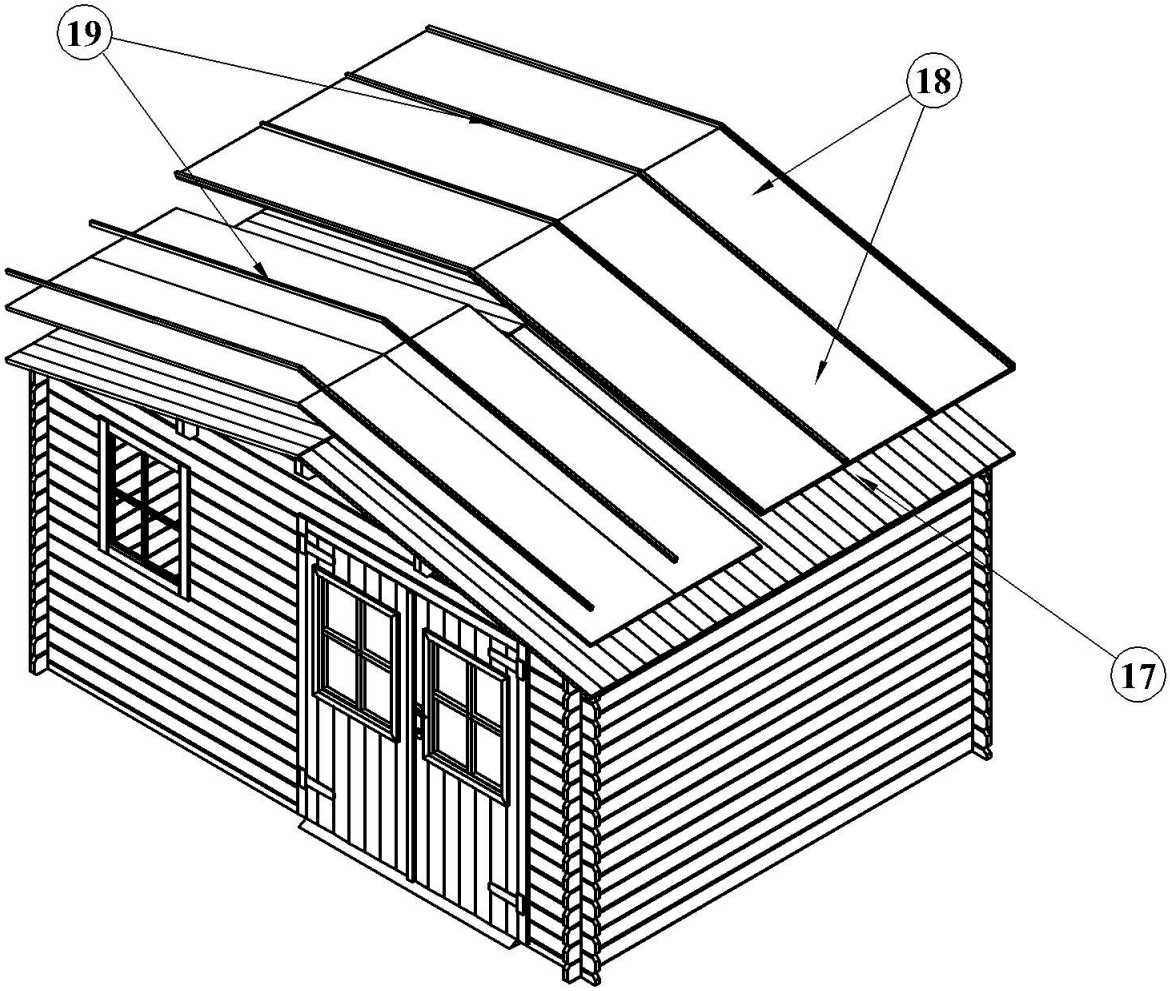

REPERE	DESIGNATION	DIMENSIONS (MM)	NOMBRE DE PIECES
17	Voliges	2100 x 85 x 18	94 (+2)
18	Feutre bitume	Bande 1 m	3
19	Latte fixation du feutre bitume	2100 x 20 x 20	12

Avant d'installer **la toiture**, assurez-vous que les parois sont bien droites.

Positionnez la première volige à fleur des extrémités de la panne et fixez-la à l'aide des clous prévus. Continuez de la même façon pour l'ensemble de ces éléments.

* Les voliges sont des pièces en 18 mm d'épaisseur.

ATTENTION ! Si vous montez l'abri de jardin en période chaude nous vous conseillons de laisser un jeu d'environ 2 mm entre chaque volige afin de permettre au bois de prendre sa position normale en période humide.

C'est le moment de la pose du **feutre de toiture bitume** (pièce no. 18). Manipulez le feutre bitume avec précaution (et de préférence avec des gants) pour ne pas le déchirer. Coupez les rouleaux de façon à obtenir 5 bandes égales de 4,4 m.

Couvrez d'abord les 2 extrémités (avant et arrière) et travaillez vers le milieu du toit en vous assurant de bien faire chevaucher chaque bande déjà posée. Clouez ensuite les **lattes de fixation** (pièces no. 19) sur les bords des bandes.

NOTICE DE MONTAGE 3.98 x 3.98m, 28mm ECO 4x4
NOTICE DE MONTAGE
PLAN 7

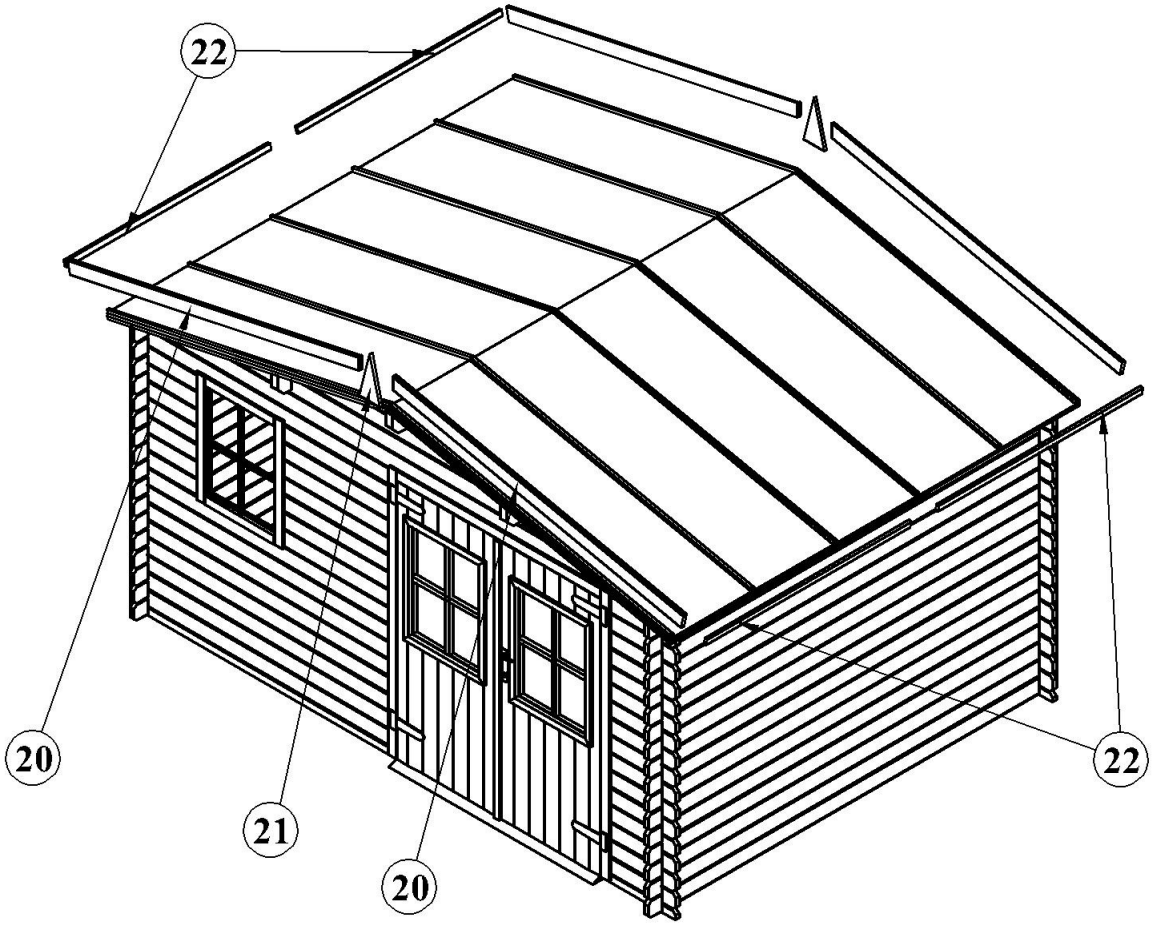

REPÈRE	DÉSIGNATION	DIMENSION (MM)	NOMBRE DE PIÈCE
20	Planche de rive avant/arrière	2130 x 90 x 19	4
21	Finition losange	300 x 150 x 19	2
22	Lattes sous voliges	1990 x 40 x 16	4

Maintenant continuez par monter **les planches de rive avant et arrière** (pièces no.20) et **les finitions triangle** (pièces no.21).
Clouer enfin les **lattes sous voliges** (pièces no. 22) en repliant au préalable le feutre sous les voliges. Cette opération est importante car elle évite tout risque de déchirement du feutre et assure une bonne étanchéité du toit.

Nous espérons que la pose de votre chalet vous a apporté entière satisfaction !

NOTICE DE MONTAGE 3.98 x 3.98m, 28mm ECO 4x4

CF.....
Date: ...../...../.....

ABRI DE JARDIN
3,98 x 3,98m Ep. 28 mm

LISTE DE PIECES

REP.	DESIGNATION	DIMENSIONS (MM)	NOMBRE DE PIÈCES	CONTROLE
1	Madrier inférieur avant (avec découpe seuil)	3980 x 55 x 28	1	
2	Madrier inférieur arrière	3980 x 55 x 28	1	
3	Madrier latéral	3980 x 110 x 28	32	
1a	Triangle de seuil	1470 x 70 x 35	2	
4	Madrier avant	1930 x 110 x 28	9	
5	Petit madrier avant	500 x 110 x 28	23	
6	Madrier intermédiaire avant	825 x 110 x 28	7	
7	Madrier arrière	3980 x 110 x 28	16	
8	Fenêtre ouvrante	840 x 690	1	
9	Cadre des portes latérales	1820 x 90 x 66	2	
10	Cadre de la porte supérieur	1545 x 90 x 66	1	
11	Porte double	1735 x 735	2	
12	Madrier latéral supérieur	3980 x 110 x 28	1 + 1	
13	Pignon	3980 x 440 x 28	2	
14	Panne faîtière	3980 x 140 x 44	1	
15	Panne intermédiaire	3980 x 140 x 44	1 + 1	
16	Latte anti tempête	1870 x 40 x 16	4	
17	Voliges	2100 x 85 x 18	94 (+2)	
18	Feutre bitume	Bande 1 m	3	
19	Latte fixation du feutre bitume	2100 x 20 x 20	12	
20	Planche de rive avant/arrière	2130 x 90 x 19	4	
21	Finition losange	300 x 150 x 19	2	
22	Lattes sous voliges	1990 x 40 x 16	4	

BOULONS		VIS		CLOUS	
4 unt.	Latte anti-tempête (Ø 6x60mm)	20 unt.	Latte anti-tempête, planches de rive, finition losange (Ø 4x40mm)	240 unt.	Voliges (Ø 2 x 40mm)
4 unt.	Latte anti-tempête (Ø M6)	20 unt.	Finir portes et fenêtres (Ø 4x50mm)	50 unt.	Latte fixation du feutre bitume (Ø 1,8x30mm)
8 unt.	Latte anti-tempête (Ø M6)	14 unt.	Fixation des madriers supérieurs, des pannes, seuil (Ø 5x70mm)		
		16 unt.	Lattes sous voliges (Ø 3x30mm)		
		12 unt.	Fixation du loquet; Plaque loquet (Ø 3x20mm)		

***NB** : Les quantités indiquées entre parenthèses dans cette liste représentent des pièces supplémentaires au cas où un élément de cette référence serait abimé dans votre colis.*

La garantie ne couvre pas les défauts de stockage, de montage ainsi que l'insuffisance de traitement protecteur. La garantie se limite à l'échange des pièces défectueuses.
Pour toute réclamation utilisez la fiche de garantie et de contrôle.