FR **Grue d'atelier 700 kg**
DE **700 kg werkstattkran**
NL **Hijskraan voor de werkplaats**
IT **Gru da cantiere 700 kg**
ES **Grúa de taller 700 kg**
PT **Grua de oficina para 700 kg**

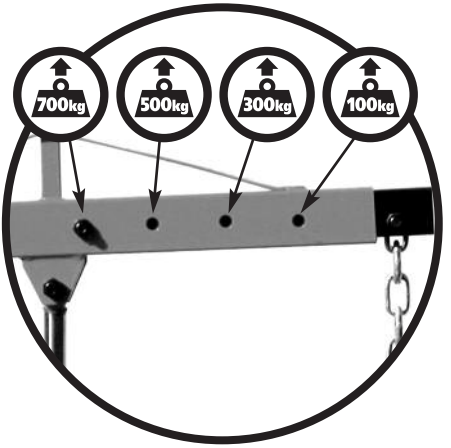

FR **NOTICE D'INSTRUCTION**
DE **MONTAGE- UND BETRIEBSANLEITUNG**
NL **INSTRUCTIEHANDLEIDING**
IT **MANUALE D'ISTRUZIONI**
ES **MANUAL DE INSTRUCCIONES**
PT **MANUAL DE INSTRUÇÕES**

11/08

ref 552044

FR - NOTICE D'INSTRUCTION

Conservez ce manuel ! Pour votre sécurité, il est important que vous lisiez, compreniez et respectiez les informations qui accompagnent la grue ainsi que celles de l'étiquette placée sur l'appareil. Le propriétaire et l'utilisateur de ce matériel doivent avoir une parfaite compréhension des procédures de sécurité de fonctionnement du cric avant toute utilisation. Le propriétaire et l'utilisateur doivent être conscients du fait que l'utilisation et la réparation de cet appareil pourront nécessiter des compétences et des connaissances spécifiques. Les instructions de fonctionnement et les consignes de sécurité devront être traduites dans la langue d'origine de l'opérateur avant qu'il ne puisse être autorisé à utiliser ce cric.
Contrôler la grue avant toute utilisation. Ne pas l'utiliser si elle est cassé, plié, fissuré ou si certaines pièces sont endommagées (y compris les étiquettes).

⚠ CONSIGNES GENERALES DE SECURITE :

- Garder hors de protée des enfants.
- Ne pas utiliser sous l'influence de la drogue, de l'alcool, de médicaments ou en cas de fatigue.
- Une attention accrue est nécessaire lorsque l'appareil est utilisé à proximité d'enfants.
- Ne pas utiliser l'appareil pour une autre fonction.
- N'utiliser que des accessoires bien entretenus et propres.
- La température d'utilisation : de –5°C à +45°C.
- Ne portez pas de vêtements amples ou de bijoux. Attachez vous les cheveux s'ils sont longs.
Eloignez vos cheveux, vêtements ou gants des parties mobiles.
- Des chaussures de sécurité anti-dérapantes, un casque dur doivent être utilisés dans des conditions appropriées.
- Si l'appareil ou ses accessoires sont endommagés de quelque façon que ce soit, arrêter immédiatement toute utilisation et faites le examiner par une personne qualifié.
- RESPECTER LA CHARGE LIMITE
- Toujours utiliser la grue sur une surface solide et plane.
- Ne jamais s'en servir sur un terrain en pente, incliné, en angle ou sur une surface molle.

Le fabricant décline toute responsabilité pour les blessures corporelles et les dommages matériels survenus par non-respect de ces règles.

Instructions d'utilisation :

1. Placer la grue sur une surface plane et dure.
2. Localiser puis fermer la vanne de décharge du vérin en tournant le levier dans le sens des aiguilles d'une montre, jusqu'à rencontrer une résistance forte empêchant de visser davantage.
3. Insérer la goupille de réglage de la charge désirée dans le trou souhaitée, et la bloquer afin qu'elle ne glisse pas.
4. Soulevez la charge en fixant solidement la charge a soulever.
5. Vérifier le point de levage, insérer le levier dans le manchon prévu à cet effet, et pomper jusqu'à atteindre la hauteur désirée.,
6. Immédiatement transférer la charge.
7. Pour descendre, tourner lentement le levier dans le sens inverse des aiguilles d'une montre.
8. Après avoir enlevé le cric de dessous la charge, appuyer sur la semelle afin de baisser au maximum le bras de levage.

MAINTENANCE :

Utiliser uniquement une huile pour cric hydraulique de bonne qualité type N15
Viscosité : 13.5 ~ 16.5 mms (40ºc)

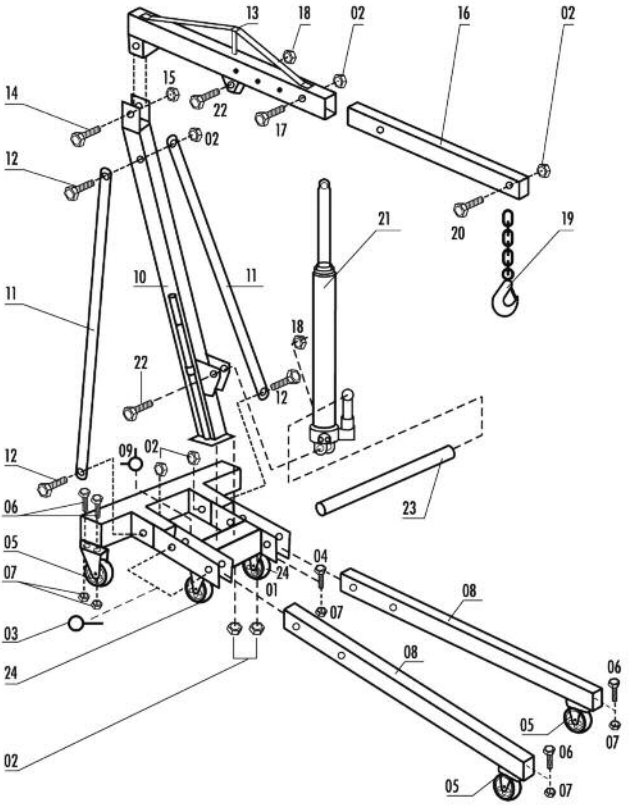

CONTENU :

Pièce	Description	Quantité	Pièce	Description	Quantité
1	Base	1	15	SUPPORTS	2
2	Pied gauche	1	16	Goupille de groupe hydraulique	1
3	Pied droit	1	17	Goupille de vérin	1
4	Goupille de blocage des pieds	4	18	Goupille de brad d'extension	1
5	Goupille élastiue de blocage	7	19	Poignée de déplacement	1
6	Boulon M 8 x 16	16	20	Rondelle élastique diam 8	4
7	Ecrou	1	21	Boulon M 8 x 20	4
8	Potence verticale	1	22	Bras d'extension télescopique	1
9	Boulon M 14 x 100	5	23	Axe de crochet	1
10	Ecrou	5	24	Crocnet tournant	1
11	Bras horizontal	1	25	Levier	1
12	Boulon M 16 x 120	1	26	Rondelle élastique	16
13	Rondelle	1	27	Boulon M 8	16
14	Ecrou	1	28	Roues plastiques pivotantes	6

RESOLUTION DE PROBLEMES :

Symptôme	Origine possible	Solutions
Le vérin ne soulève pas la charge	• Vanne de décharge mal fermée • Surcharge	• Vérifier que la vanne est bien fermée • Corriger la surcharge
La pression du vérin ne se maintient pas après levage	• Vanne de décharge mal fermée • Surcharge • Défaillance du système hydraulique	• Vérifier que la vanne est bien fermée • Corriger la surcharge
Le vérin ne descend pas après décharge	• Liaisons grippées	• Nettoyer et lubrifier les pièces en mouvement
Le levage est difficile	• Niveau de fluide insuffisant • Air emprisonné dans le système	• Faire contrôler par un Spécialiste
Levage maximum impossible	• Niveau de fluide insuffisant	• Faire contrôler le niveau de fluide

XLPerformTools®IMPEX
Distribution EUROPE : IMPEX 38490 Chimilin. France