FAC352 (1185-1210)X2000mm
FAC353 (1385-1410)X2000mm

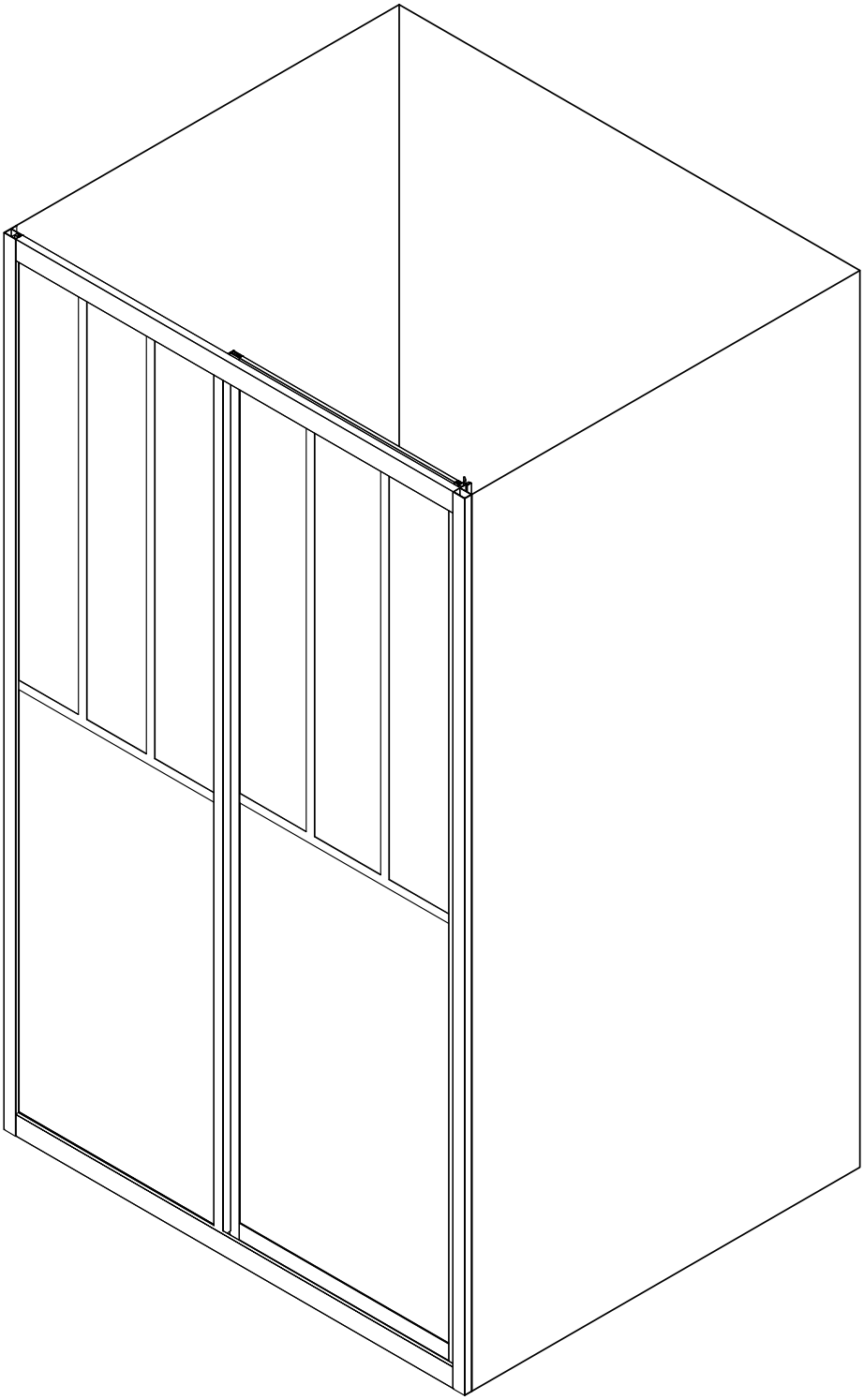

www.aurlane.fr

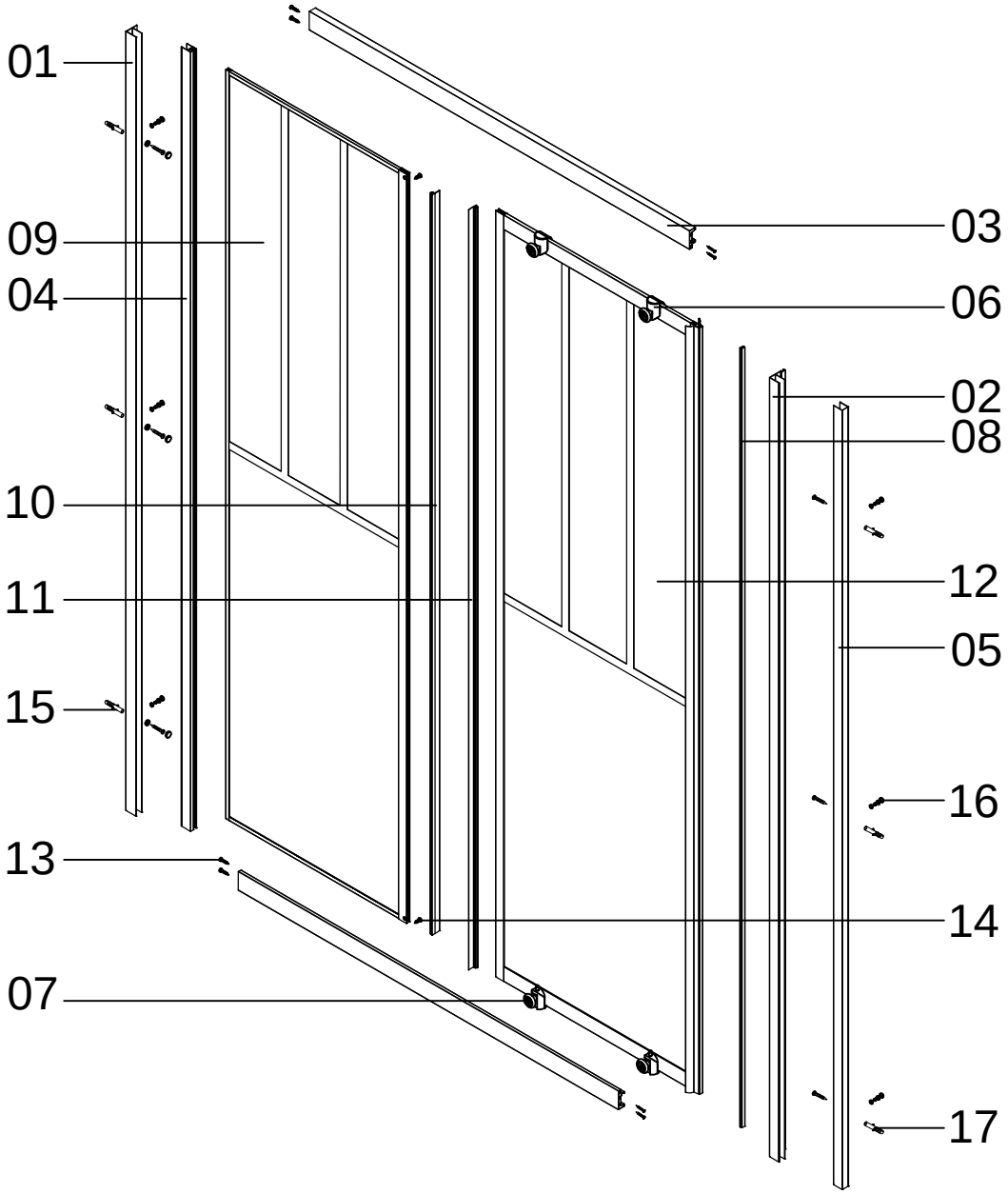
01
09
04
10
11
15
13
07
03
06
02
08
12
05
16
14
17

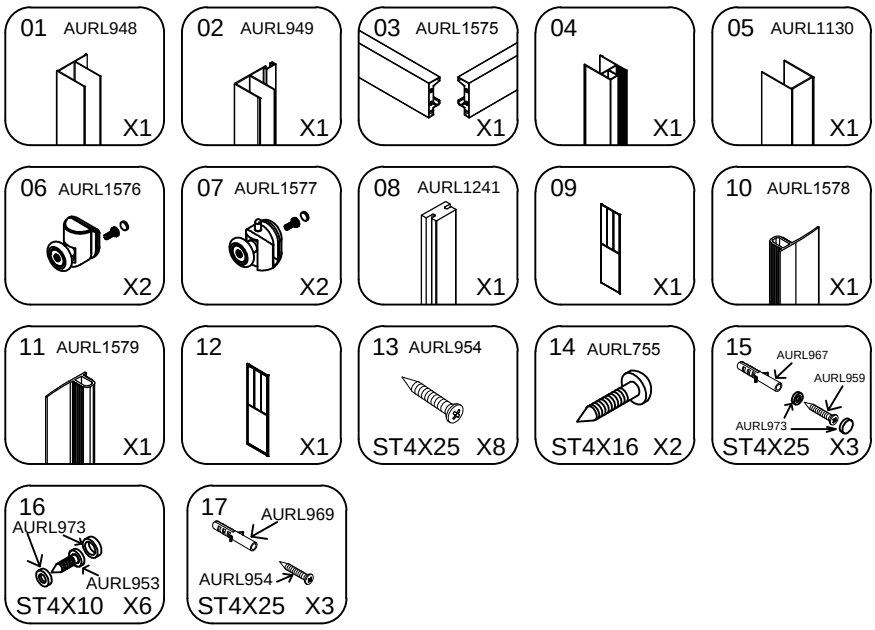
01 AURL948 X1
02 AURL949 X1
03 AURL1575 X1
04 X1
05 AURL1130 X1
06 AURL1576 X2
07 AURL1577 X2
08 AURL1241 X1
09 X1
10 AURL1578 X1
11 AURL1579 X1
12 X1
13 AURL954 ST4X25 X8
14 AURL755 ST4X16 X2
15 AURL967 AURL959 AURL973 ST4X25 X3
16 AURL973 AURL953 ST4X10 X6
17 AURL969 AURL954 ST4X25 X3

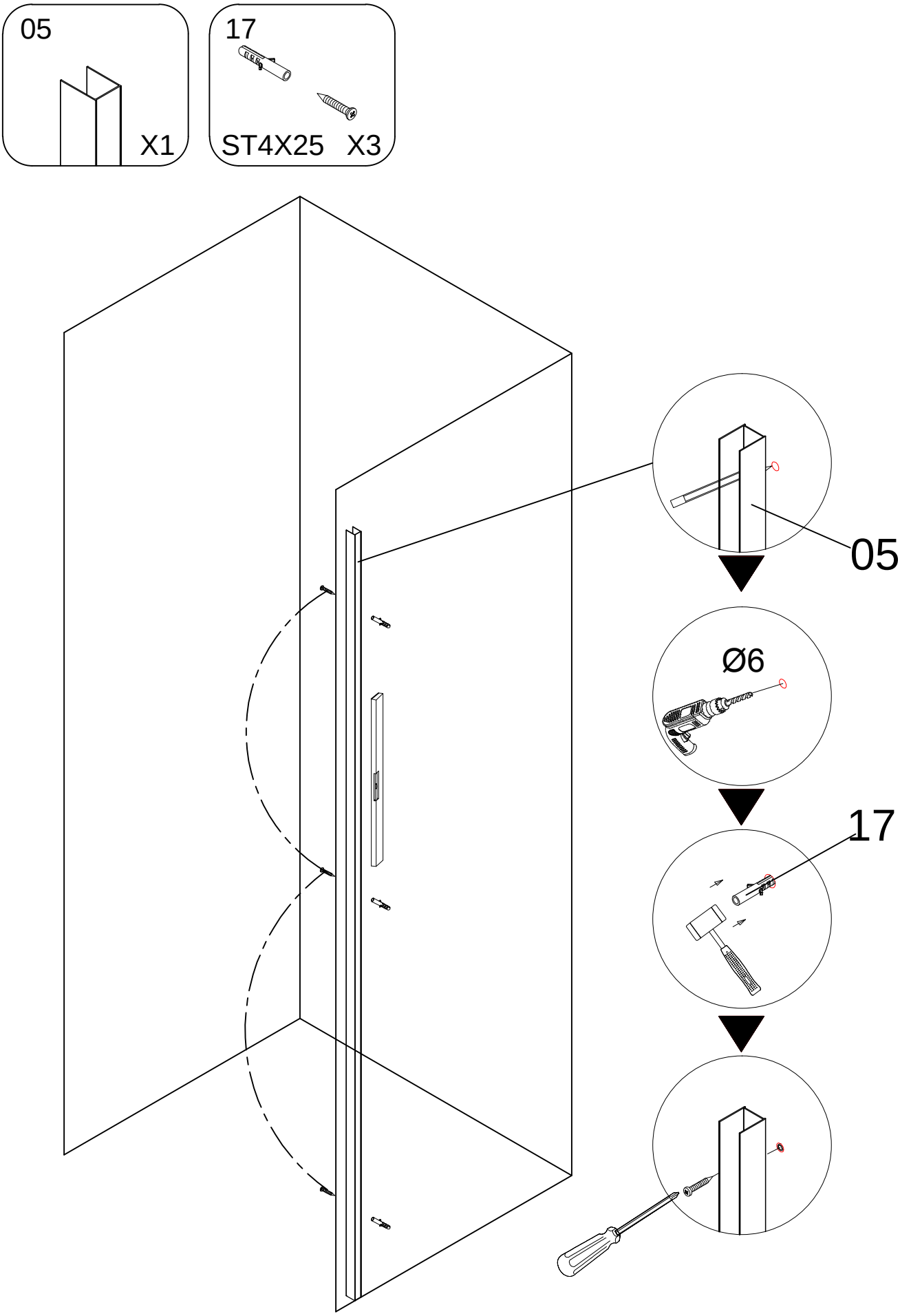
05
X1
17
ST4X25 X3
05
Ø6
17

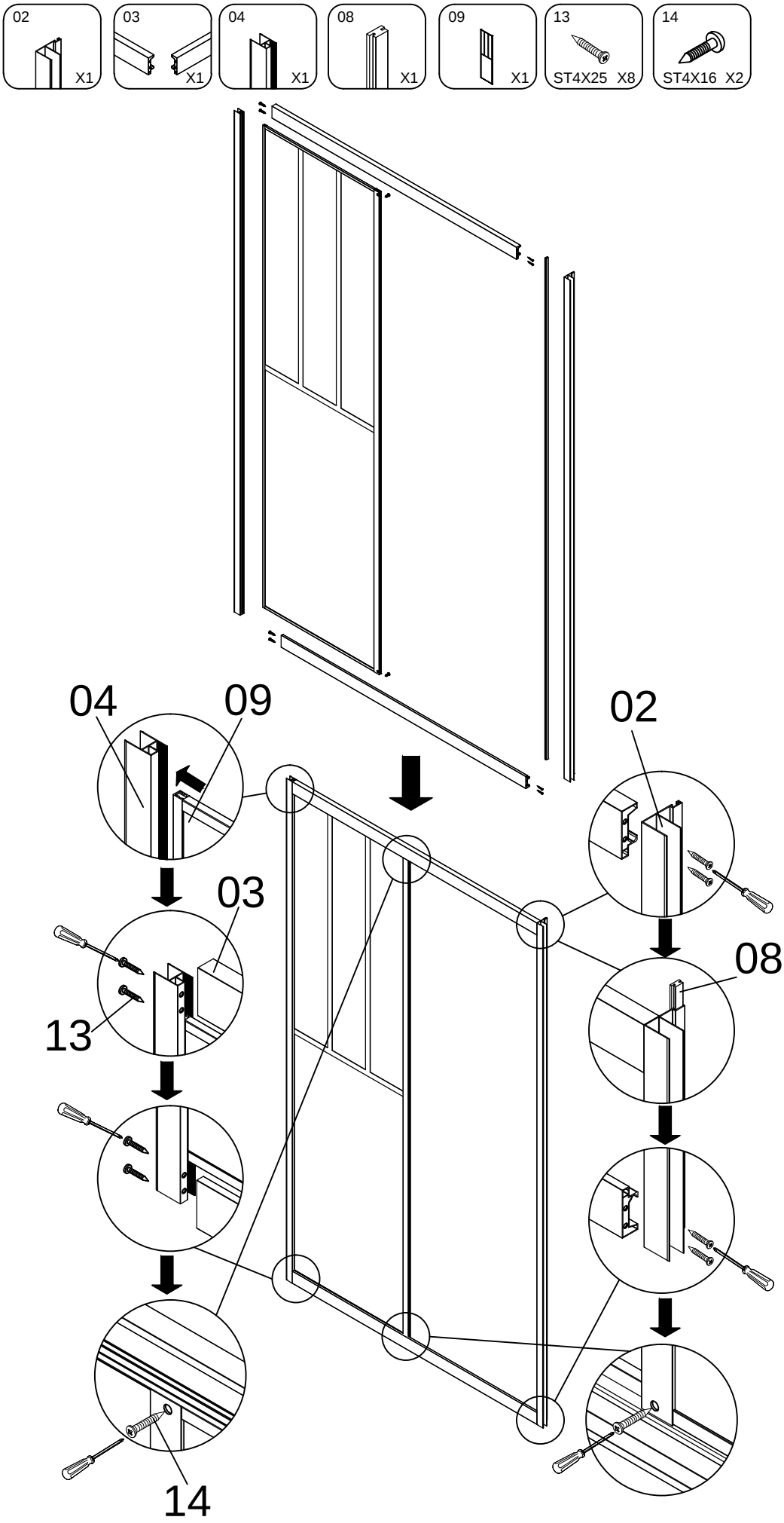
02
X1
03
X1
04
X1
08
X1
09
X1
13
ST4X25 X8
14
ST4X16 X2
04
09
02
03
08
13
14

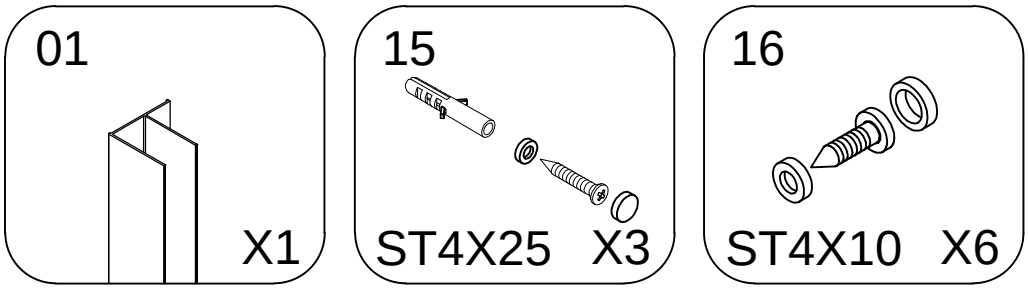
01
X1
15
ST4X25 X3
16
ST4X10 X6

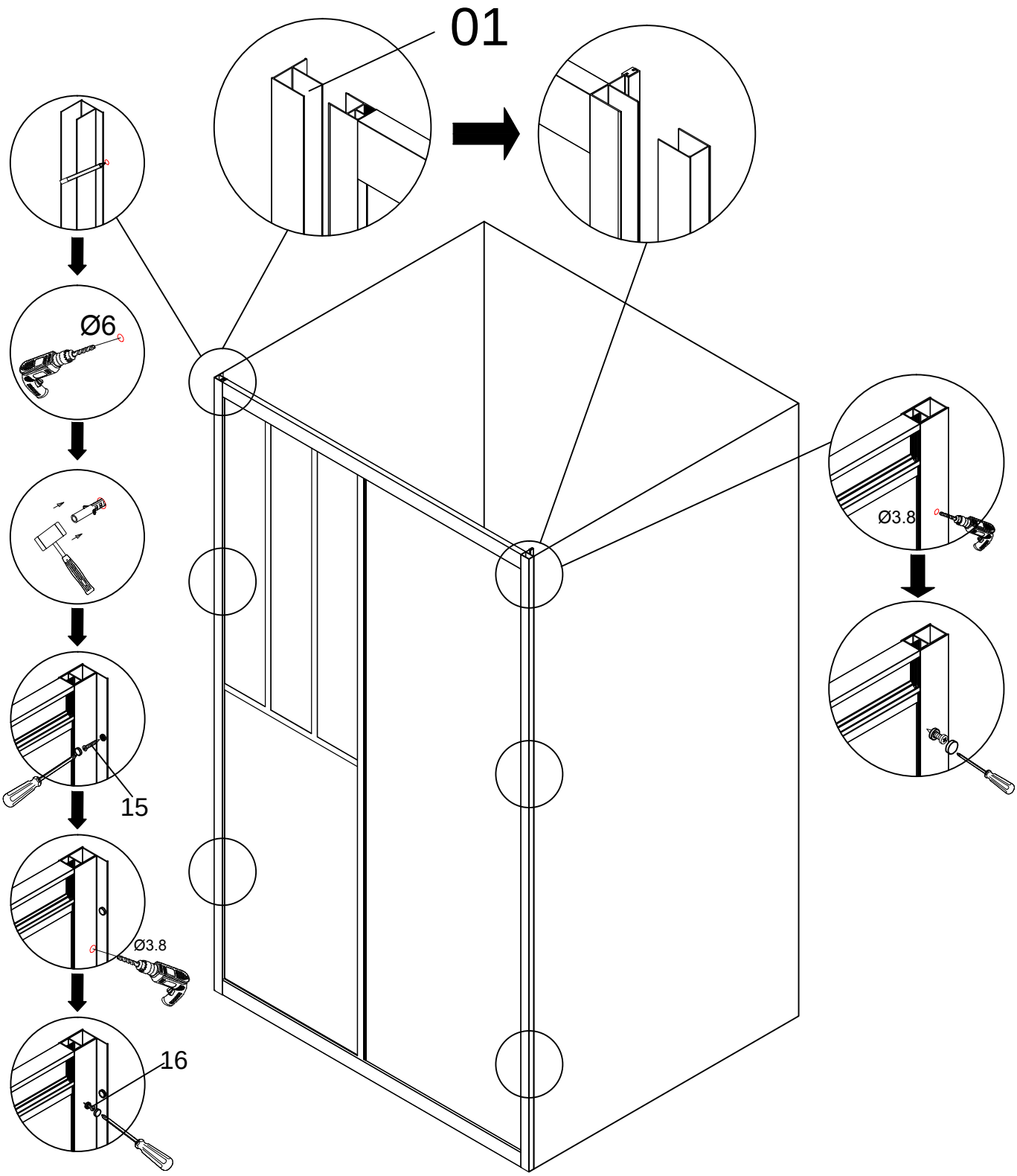
01
Ø6
15
Ø3.8
16
Ø3.8

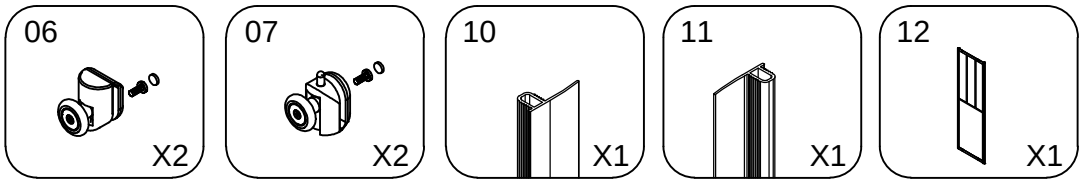
06
X2
07
X2
10
X1
11
X1
12
X1

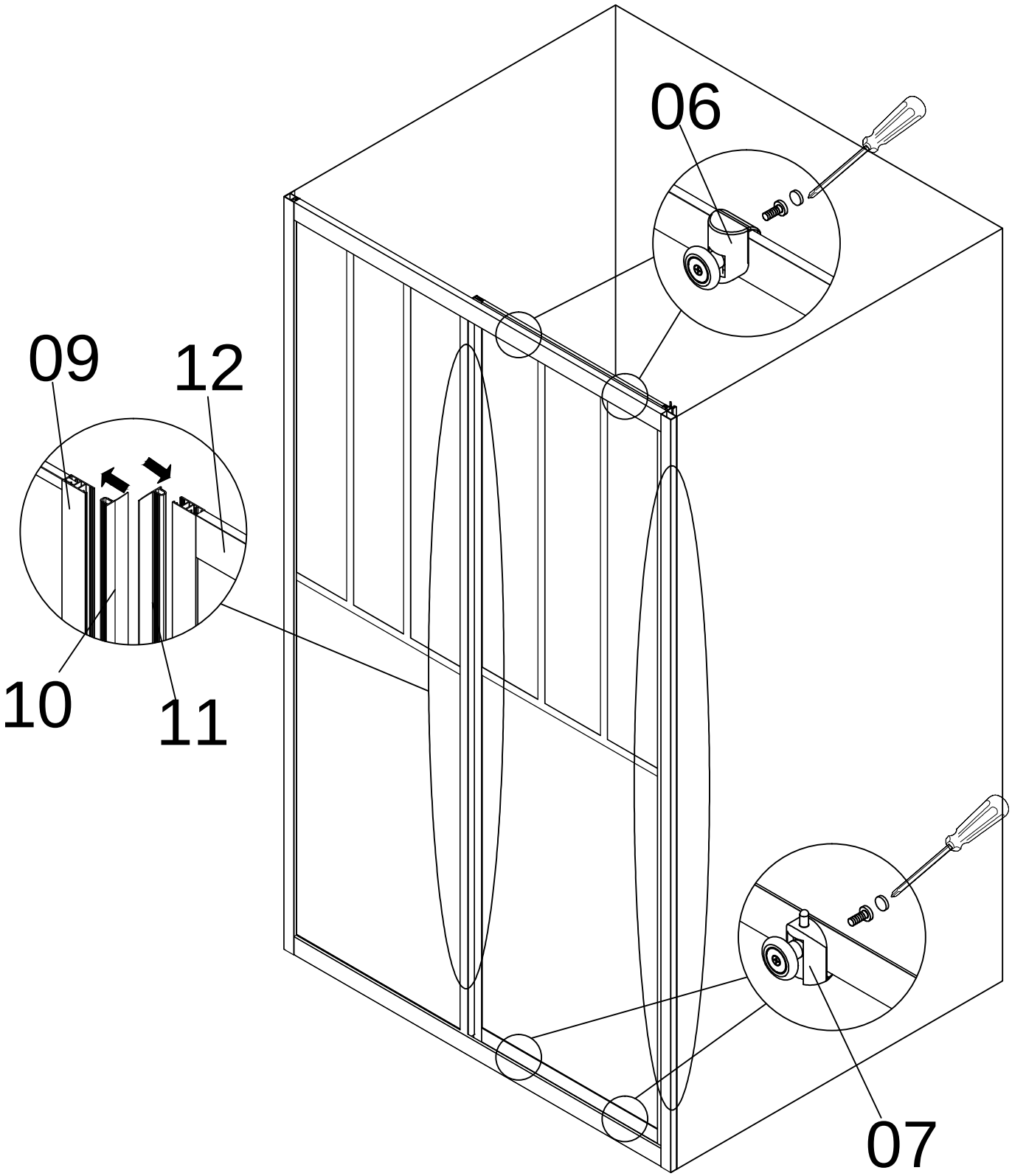
06
09
12
10
11
07

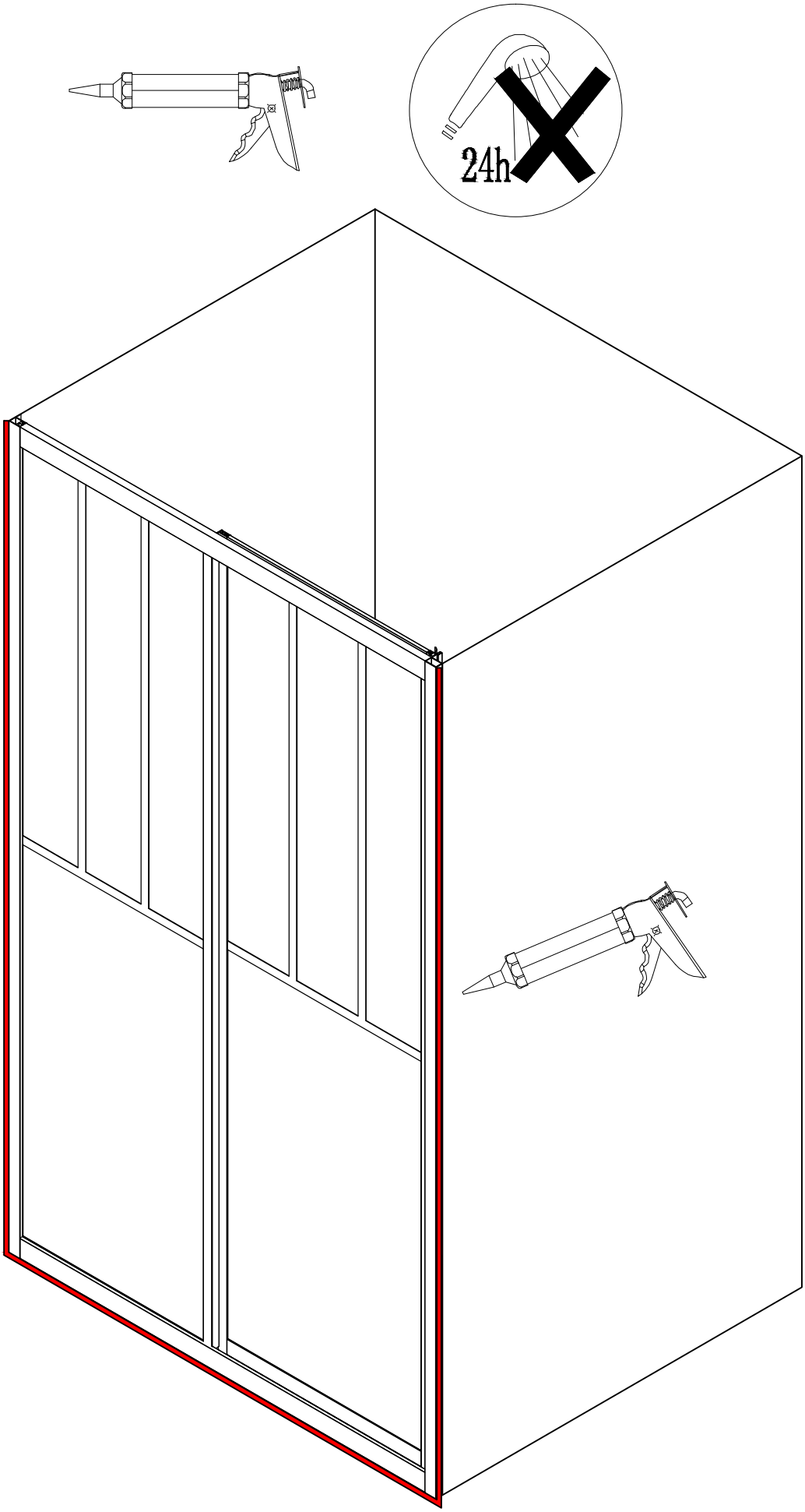
24h

DÉCLARATION DES PERFORMANCES

N o DoP_FAC_025

1. Code d'identification du produit Type : ***PAROIS FABRIK – FAC352***

2. Usage(s) prévu(s): ..... PAROIS DE DOUCHE POUR HYGIENE PERSONNEL-PH.....

3. Fabricant :.....AURLANE 55 rue la condamine 75017 PARIS.....

4. Mandataire : .....Non applicable.....

5. Système(s) d'évaluation et de vérification de la constance des performances: système 4.....

6a. Norme harmonisée: EN14428:2004

Organisme(s) notifié(s) : Non applicable

6b. Document d'évaluation européen Non applicable

Evaluation technique européenne Non applicable

Organisme d'évaluation technique Non applicable

Organisme(s) notifié(s) Non applicable

7. Performances déclarées

Caractéristiques essentielles	Performances	Spécifications techniques harmonisées
Aptitude au nettoyage	Exigences satisfaites	EN14428:2004+A1:2008 Clause 4.2
Résistance à l'impact / Propriétés d'éclatement	Exigences satisfaites	EN14428:2004+A1:2008 Clause 4.3
Durabilité	Exigences satisfaites	EN14428:2004+A1:2008 Clause 4.4

Les performances du produit identifié ci-dessus sont conformes aux performances déclarées.

Conformément au règlement (UE) n°305/2011, la prés ente déclaration des performances est établie sous la seule responsabilité du fabricant mentionné ci-dessus.

Signé au nom du fabricant par:

Sébastien Doumenc

Directeur associé Aurlane

A paris, le 01/09/2021

ANEXE MARQUAGE CE

CE
AURLANE 55 rue de la condamine 75017 Paris France 19 **EN 14428:2008+A1**