TUSCANY EVO 280

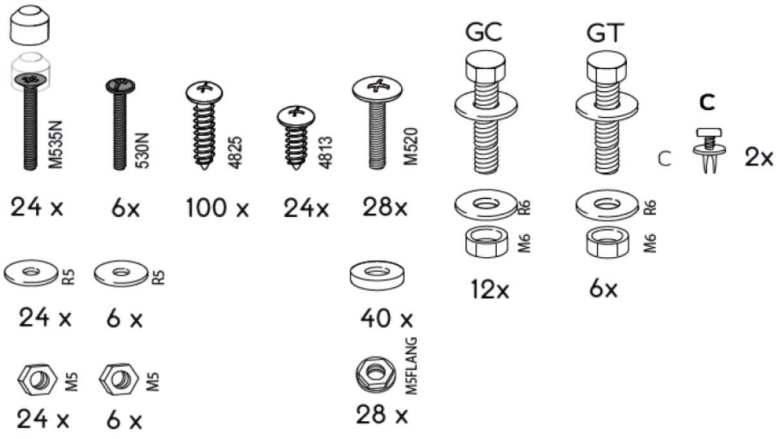

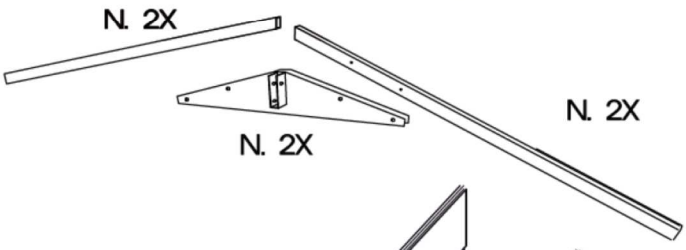

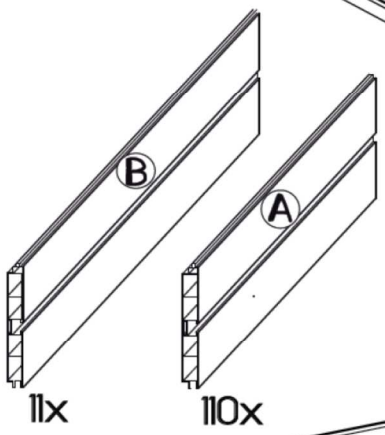

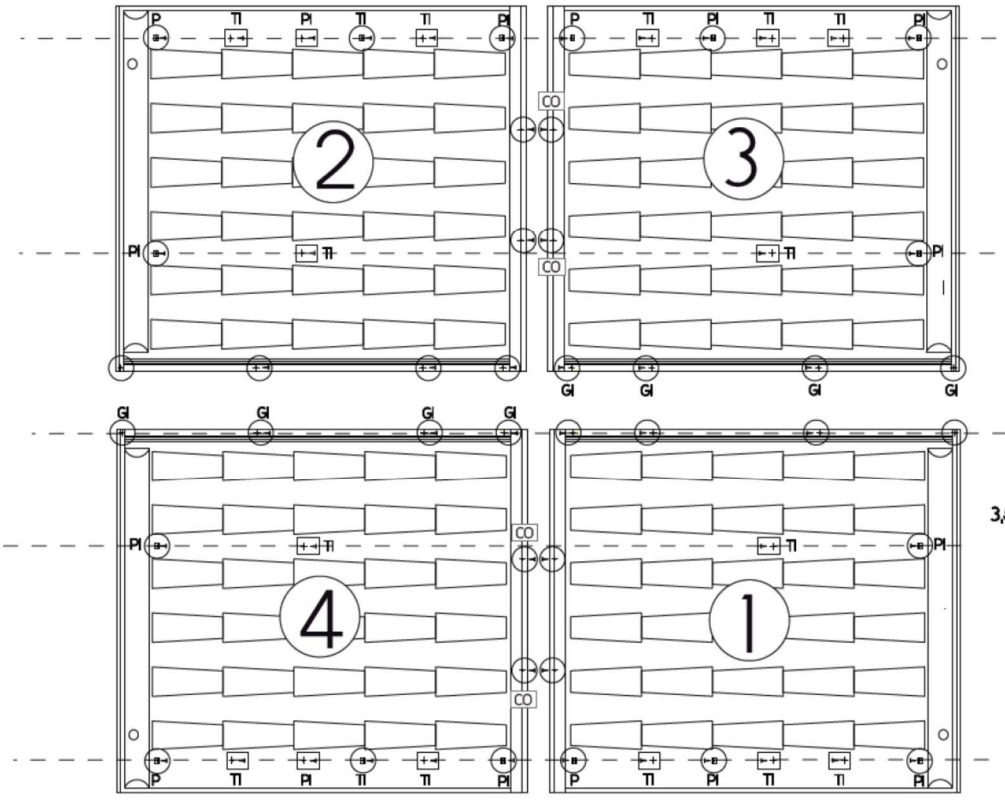

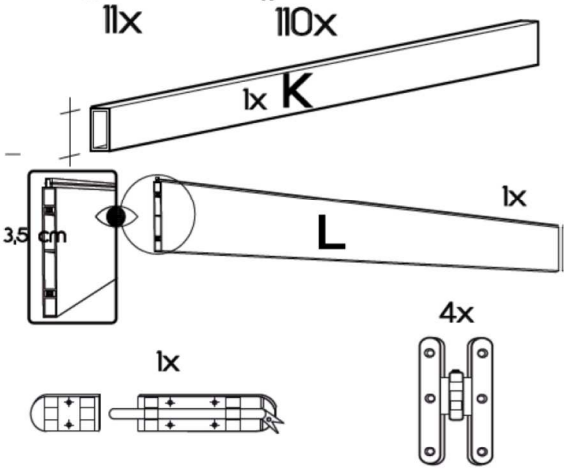

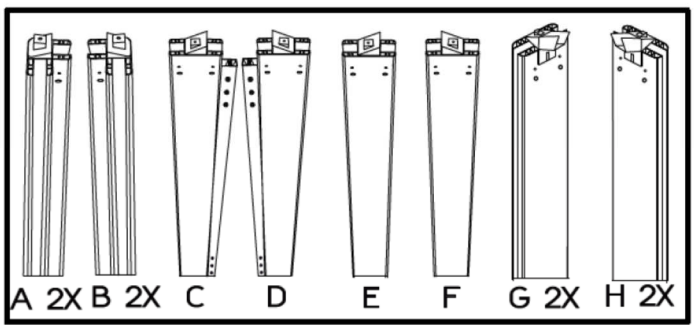

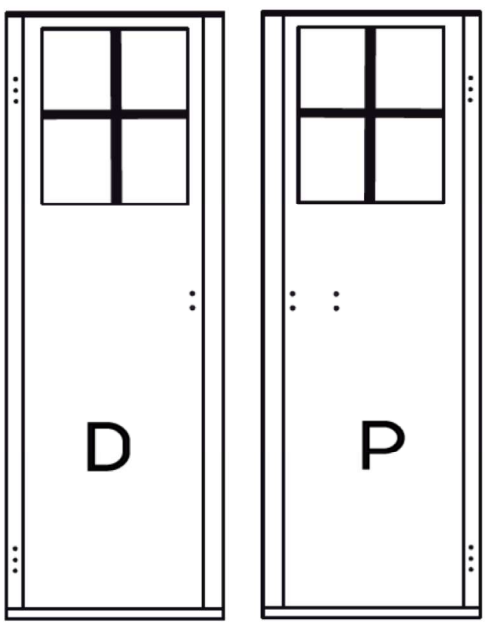

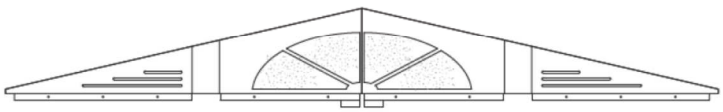
FRONTE/*FRONT*

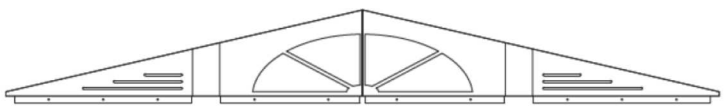
RETRO/*BACK*

05/2017

Prodotto da
G.&S.Garofalo sas

G.&S.GAROFALO S.A.S.
Via del Biancospino, 19

2

4825

44 x

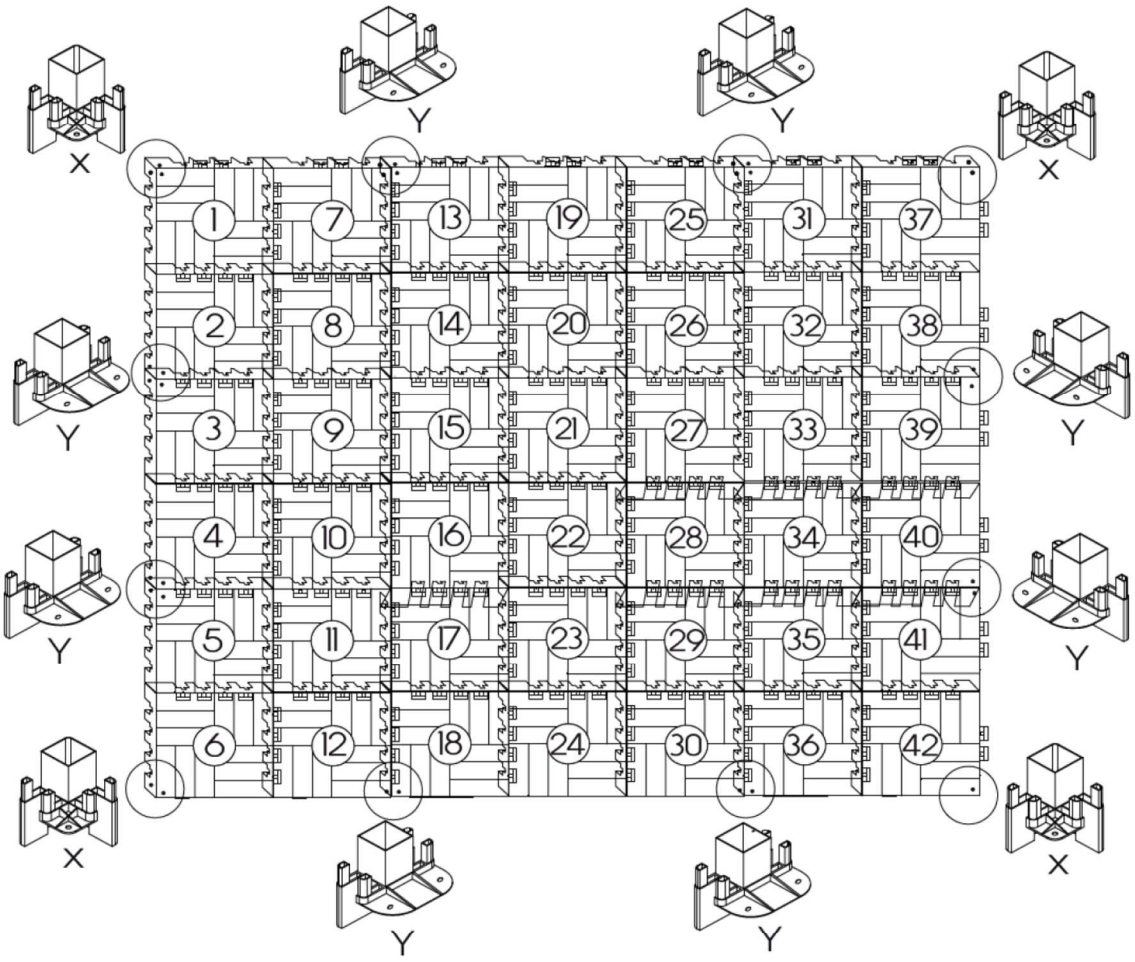
X
Y
Y
X
1
7
13
19
25
31
37
2
8
14
20
26
32
38
3
9
15
21
27
33
39
4
10
16
22
28
34
40
5
11
17
23
29
35
41
6
12
18
24
30
36
42
Y
X
Y
Y
X
Y
Y
X

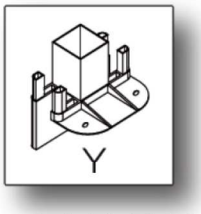
Y

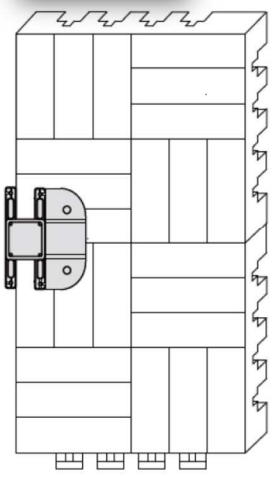

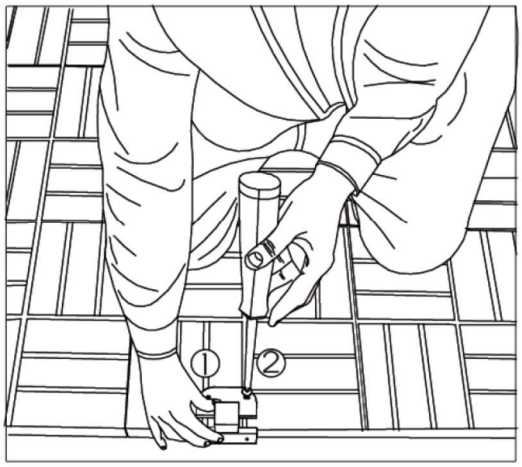
①
②

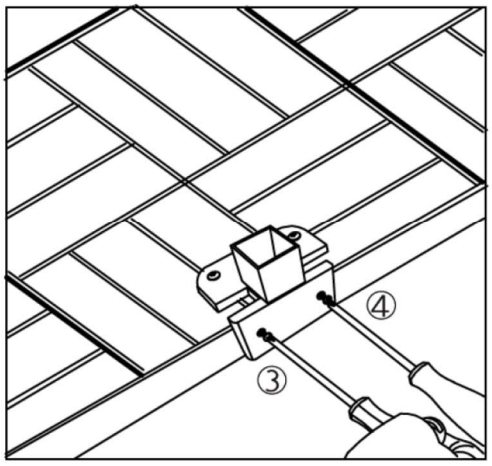
④
③

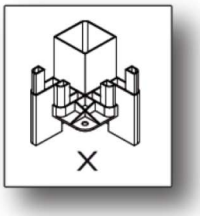
X

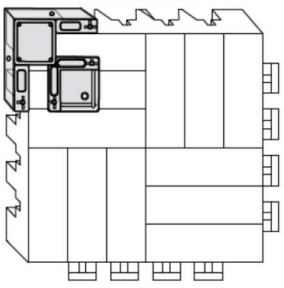

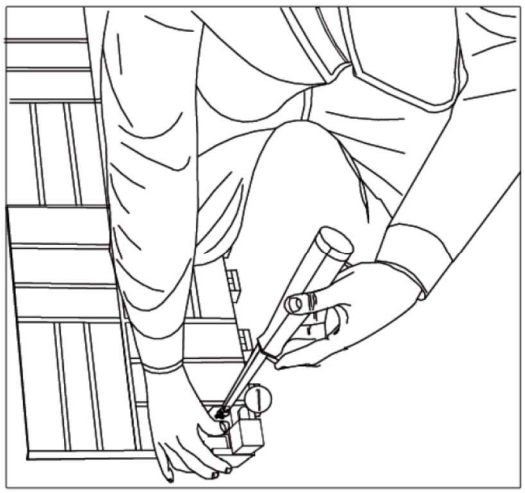
①

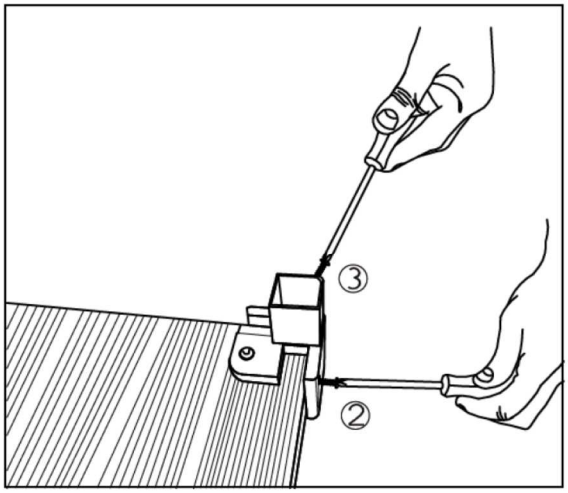
③
②

3

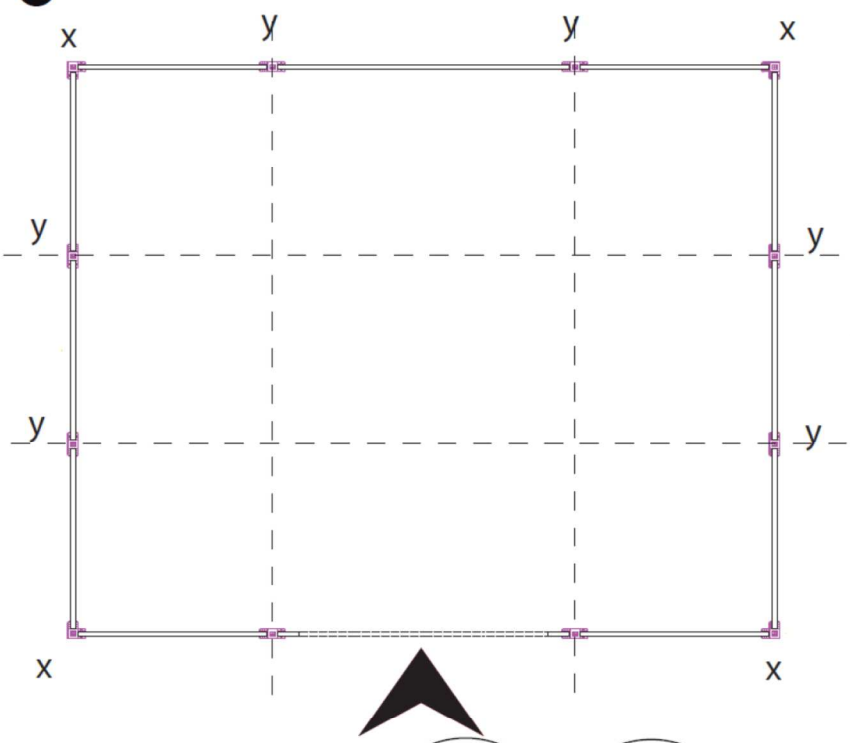

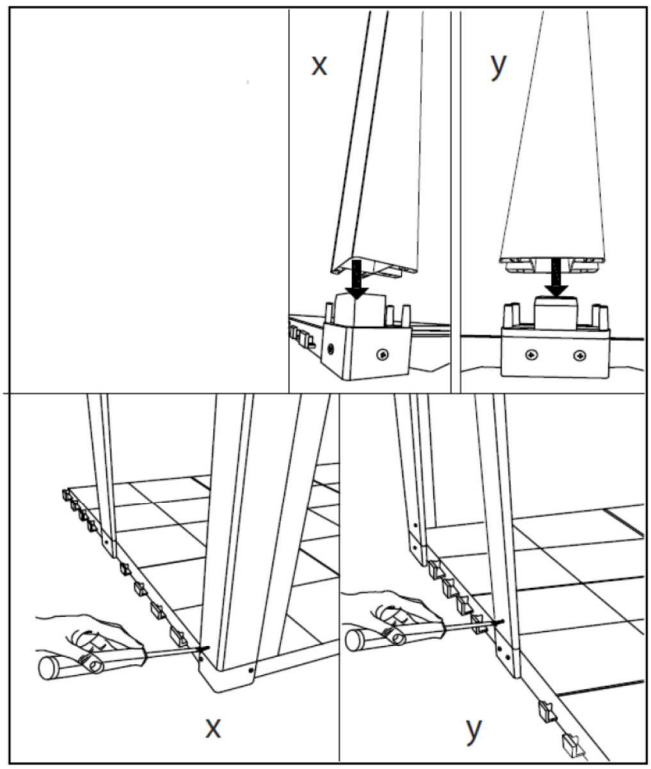

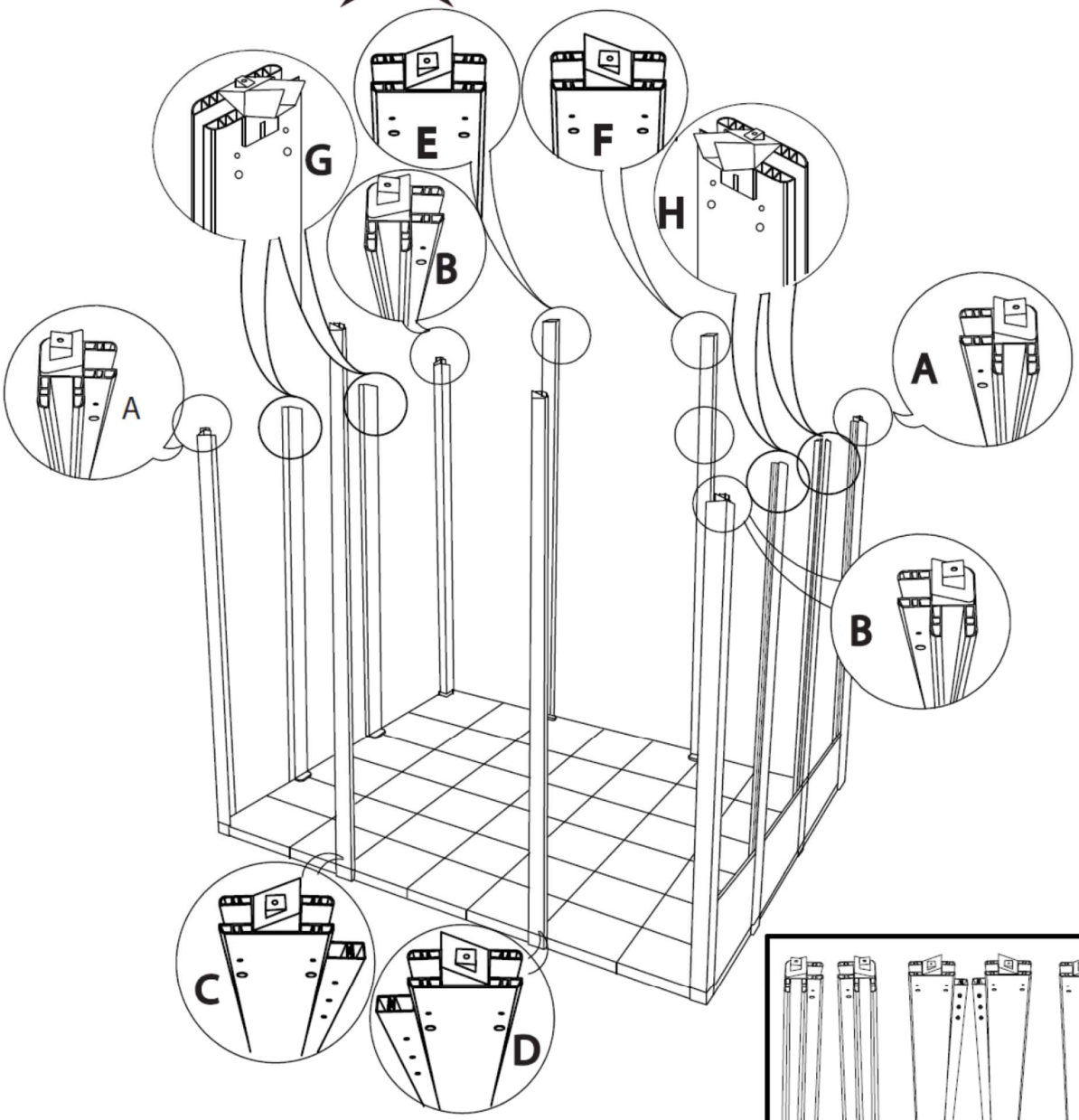

12 x

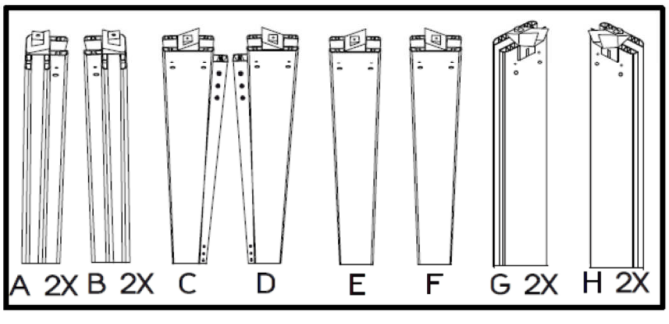

4

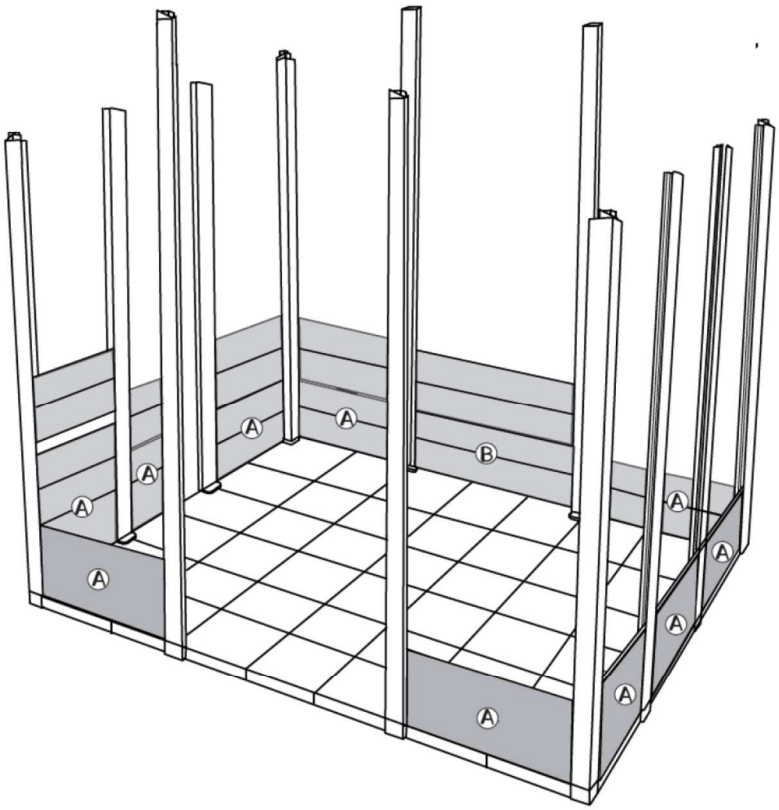

100 x

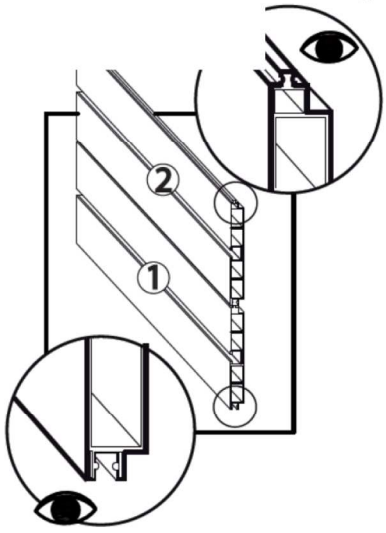

PRESS!

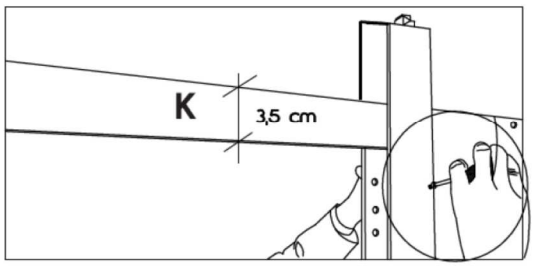

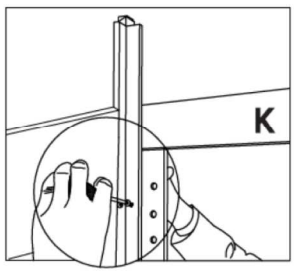

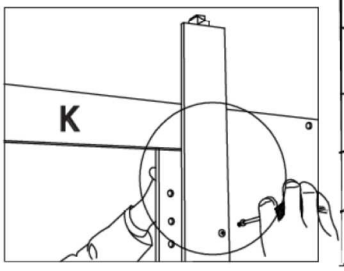

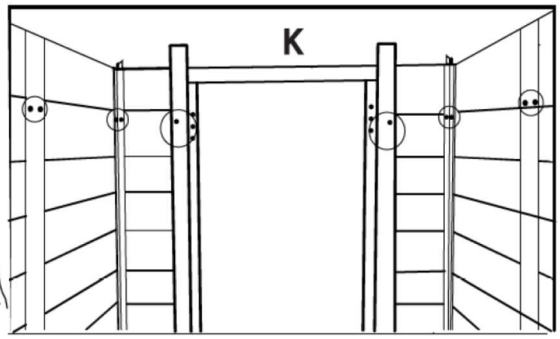

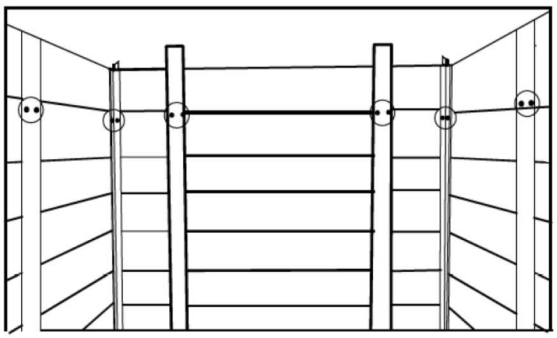

5

GT

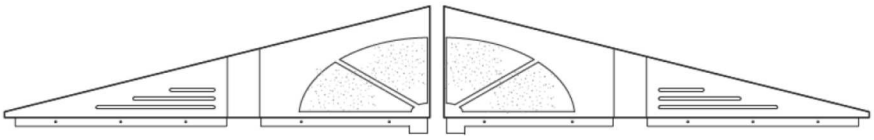

FRONTE/*FRONT*

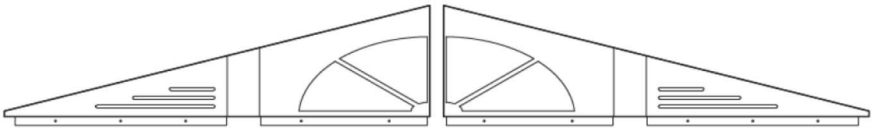

RETRO/*BACK*

6x

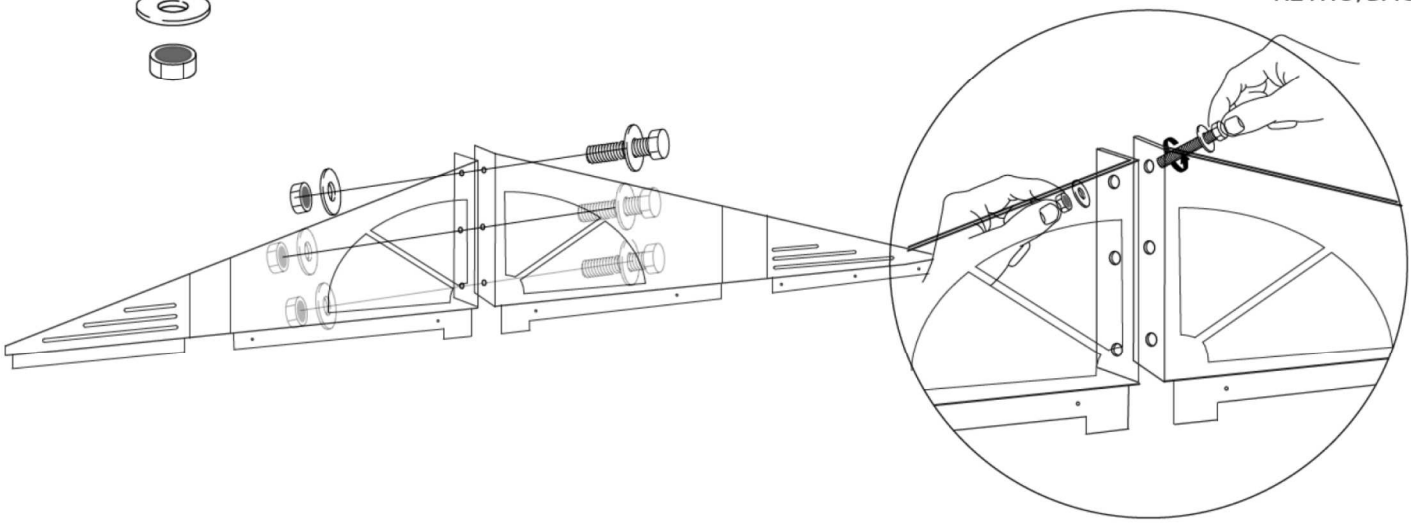

4813

24x

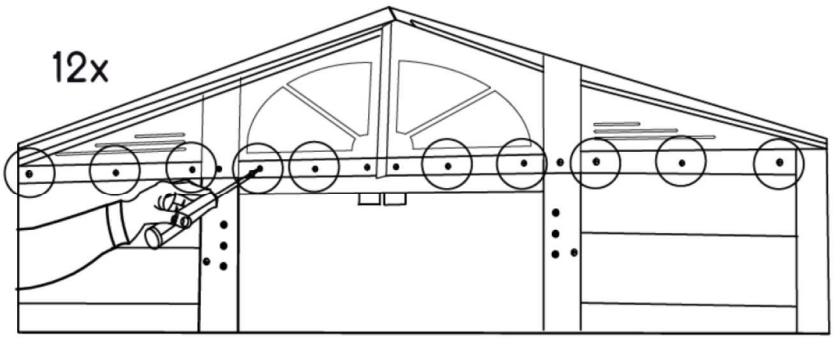

12x

FRONTE/*FRONT*

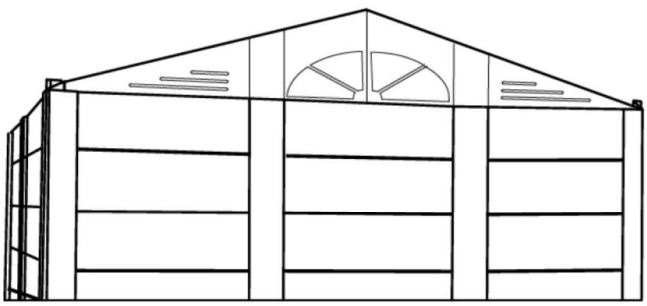

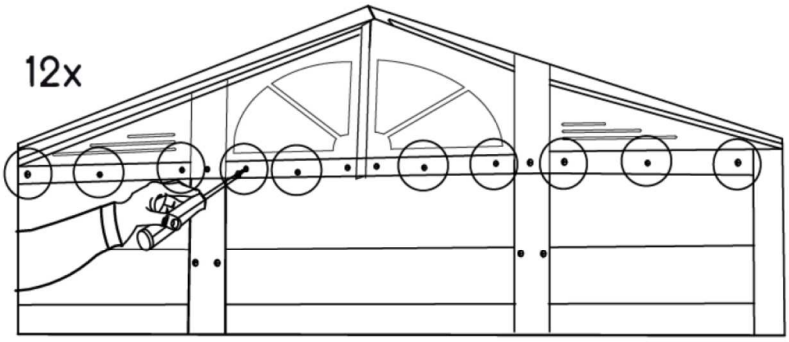

12x

RETRO/*BACK*

6

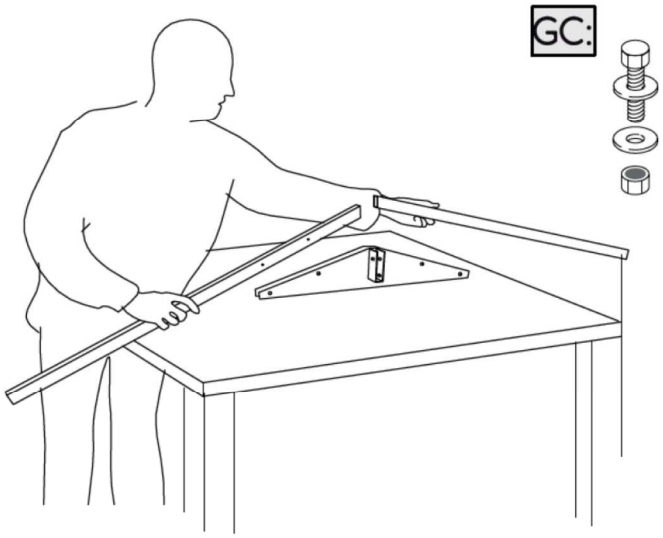

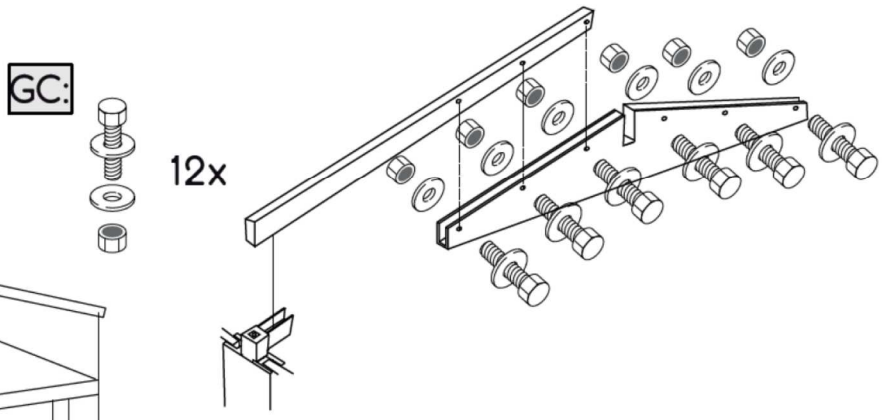

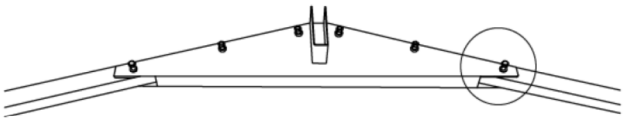

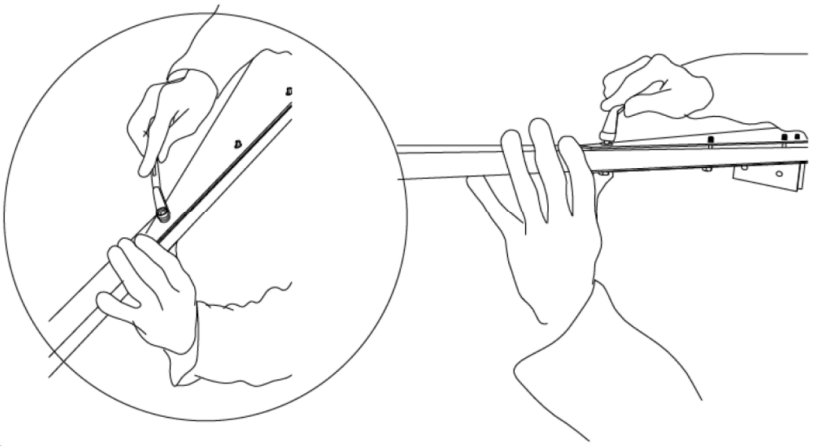

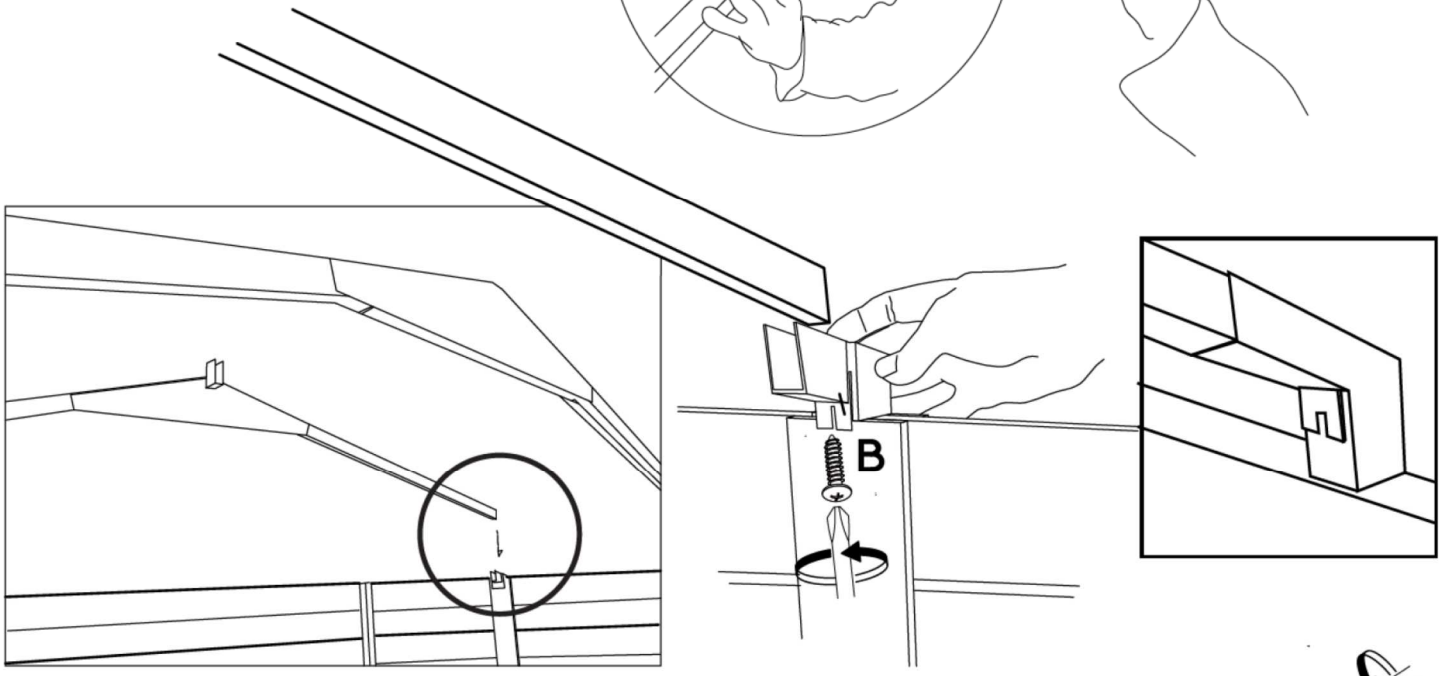

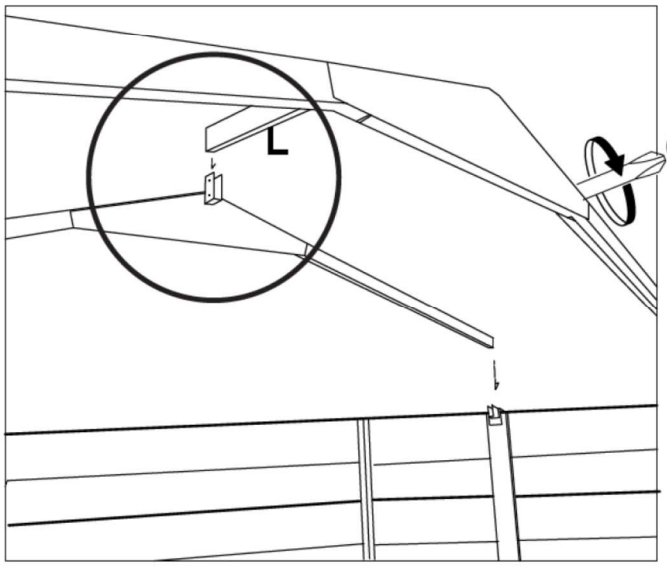

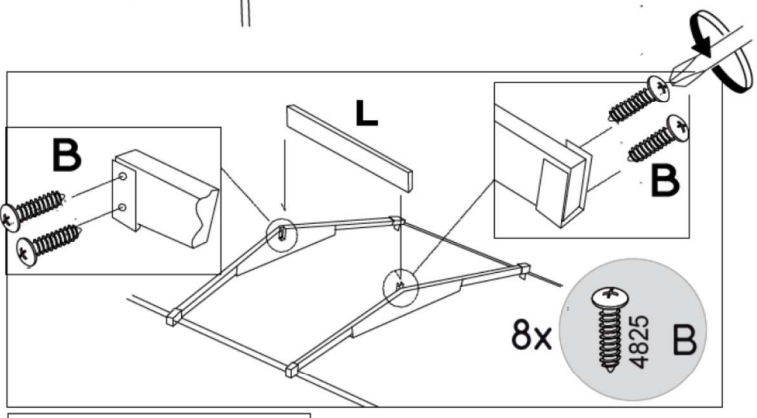

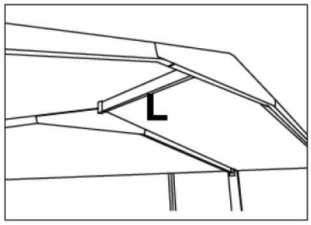

7

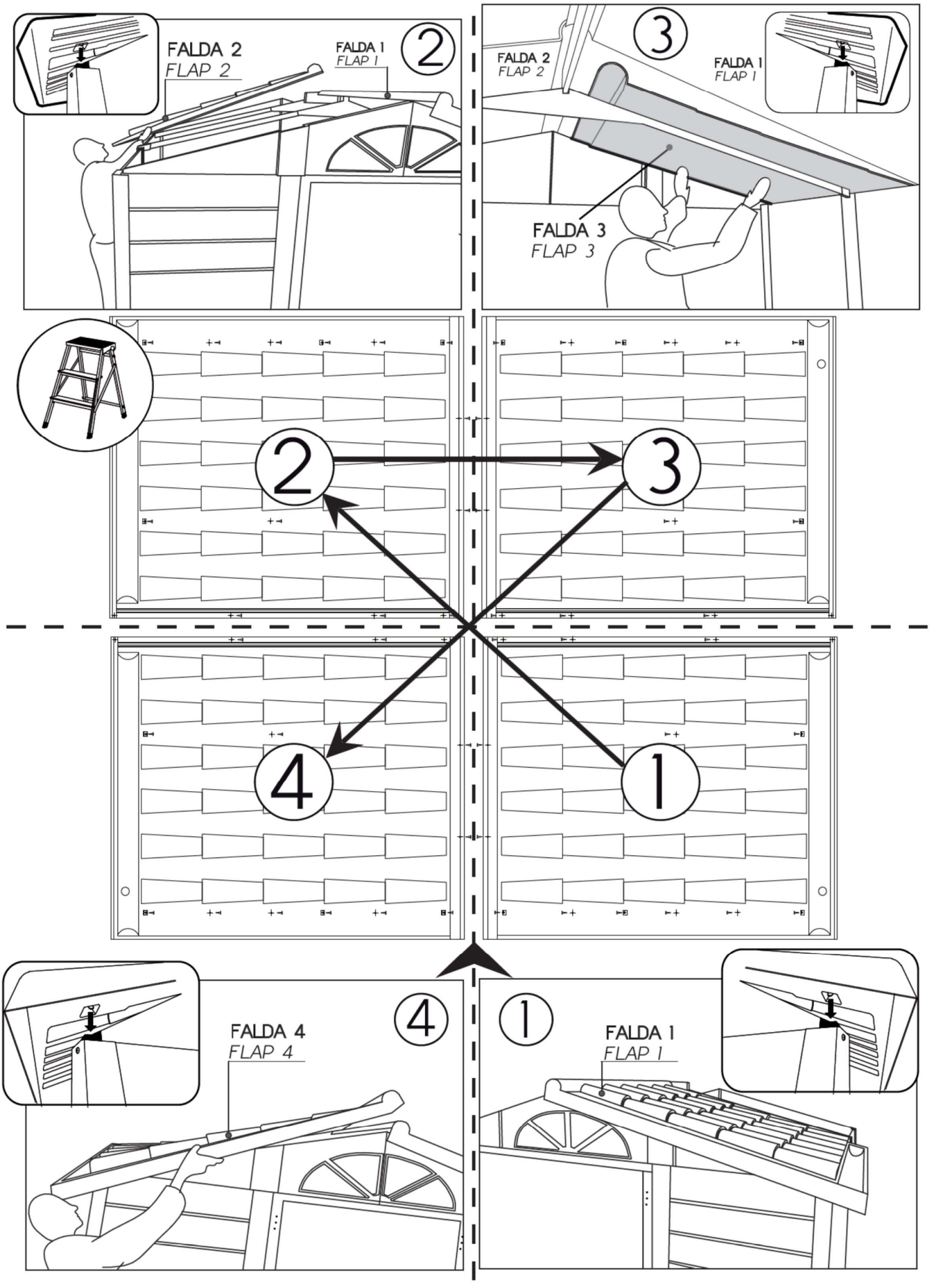
FALDA 2
FLAP 2
FALDA 1
FLAP 1
2
3
FALDA 2
FLAP 2
FALDA 1
FLAP 1
FALDA 3
FLAP 3
2
3
4
1
4
FALDA 4
FLAP 4
1
FALDA 1
FLAP 1

8

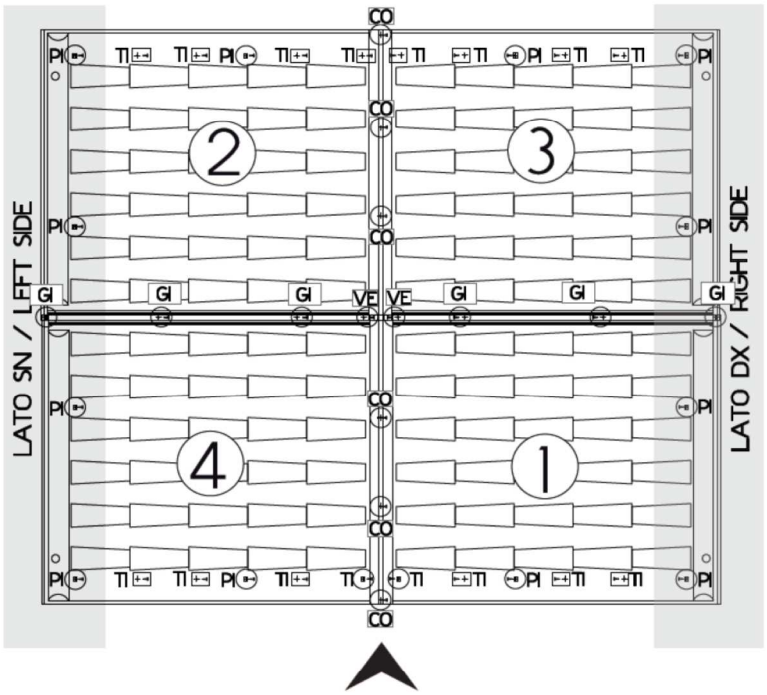

PI: VITE PIANTONE
SCREW COLUMN

GI: VITE GIUNZIONE FLANGE TETTO
SCREW JOINT FLANGES ROOF

CO: VITE COLMO
SCREW RIDGE OF ROOF

TI: VITE TIMPANO
SCREW GABLE ROOF

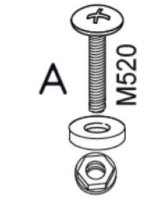

VE: VITE ESPANZIONE
EXPANSION SCREW

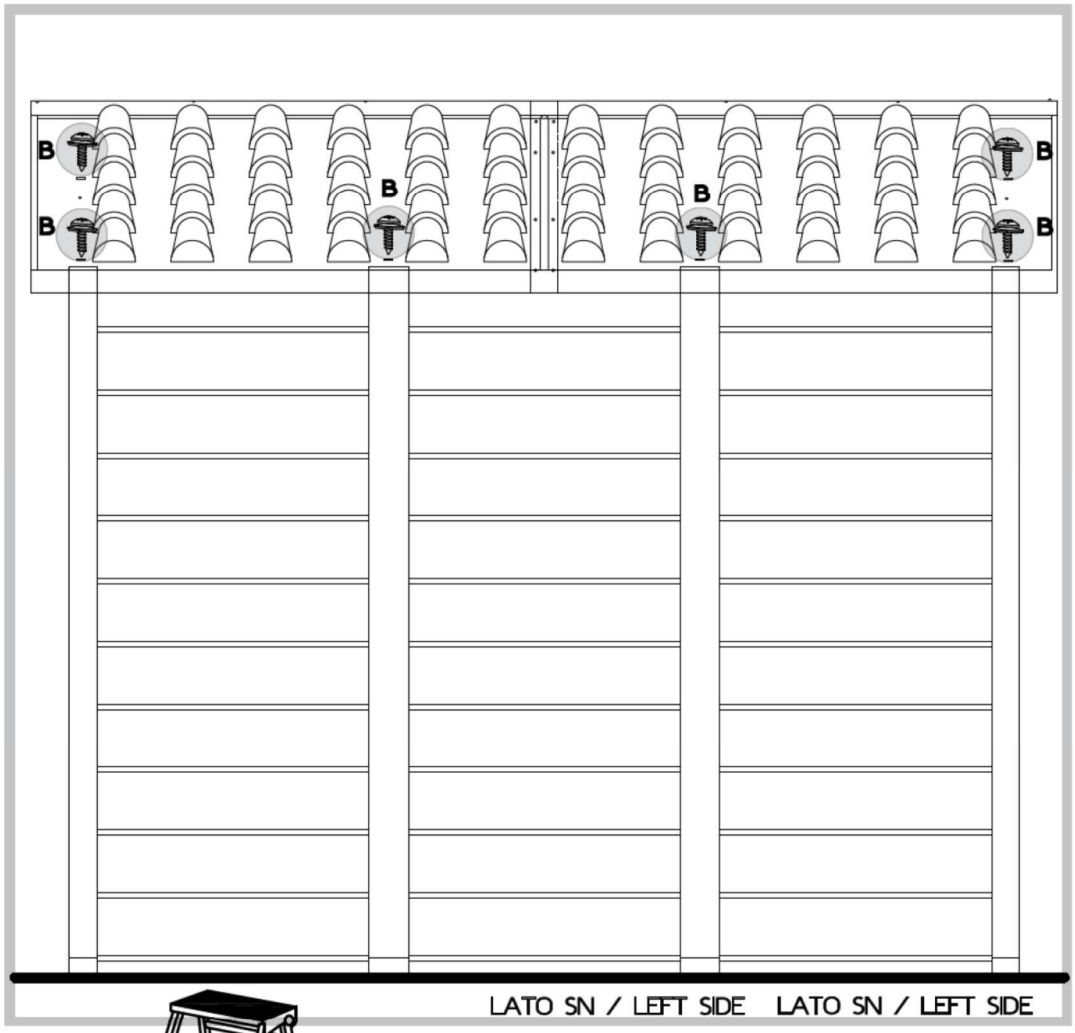

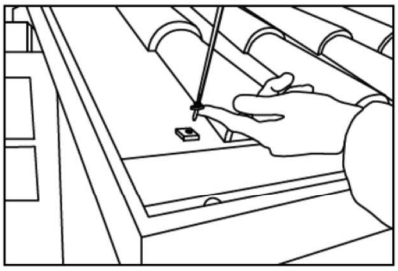

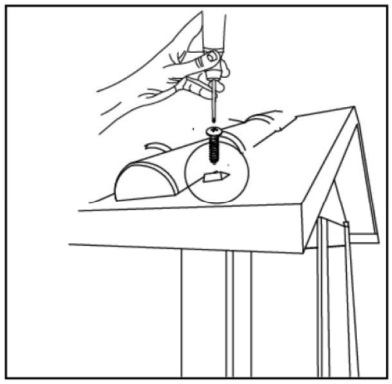

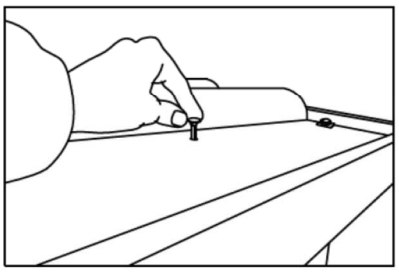

12x

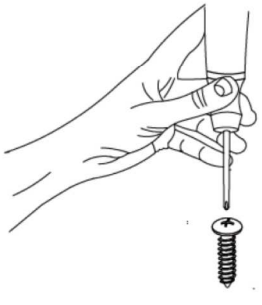

9

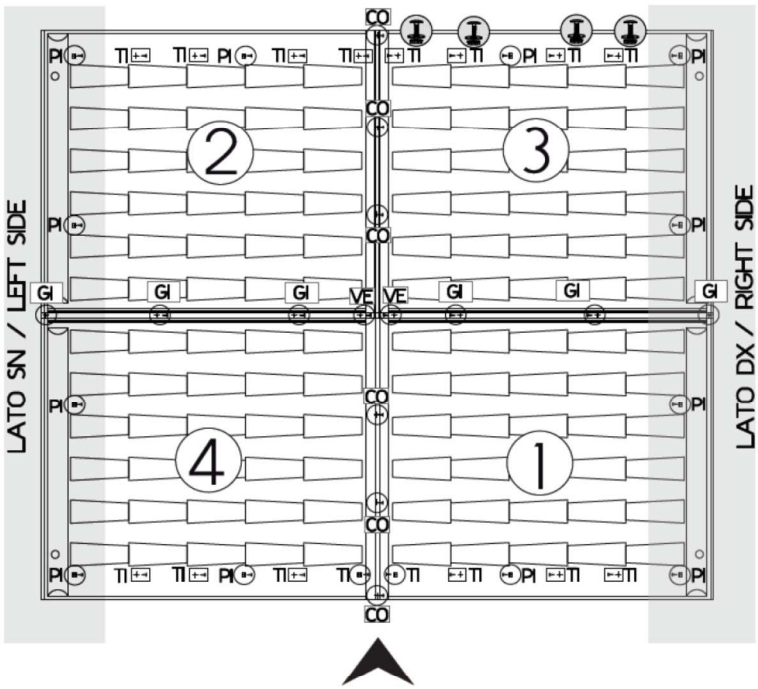

PI: VITE PIANTONE
SCREW COLUMN

B

GI: VITE GIUNZIONE FLANGE TETTO
SCREW JOINT FLANGES ROOF

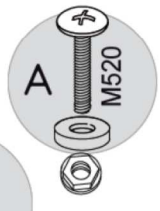

CO: VITE COLMO
SCREW RIDGE OF ROOF

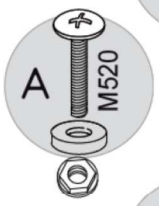

TI: VITE TIMPANO
SCREW GABLE ROOF

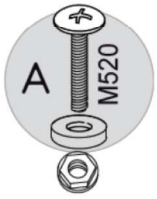

VE: VITE ESPANZIONE
EXPANSION SCREW

C

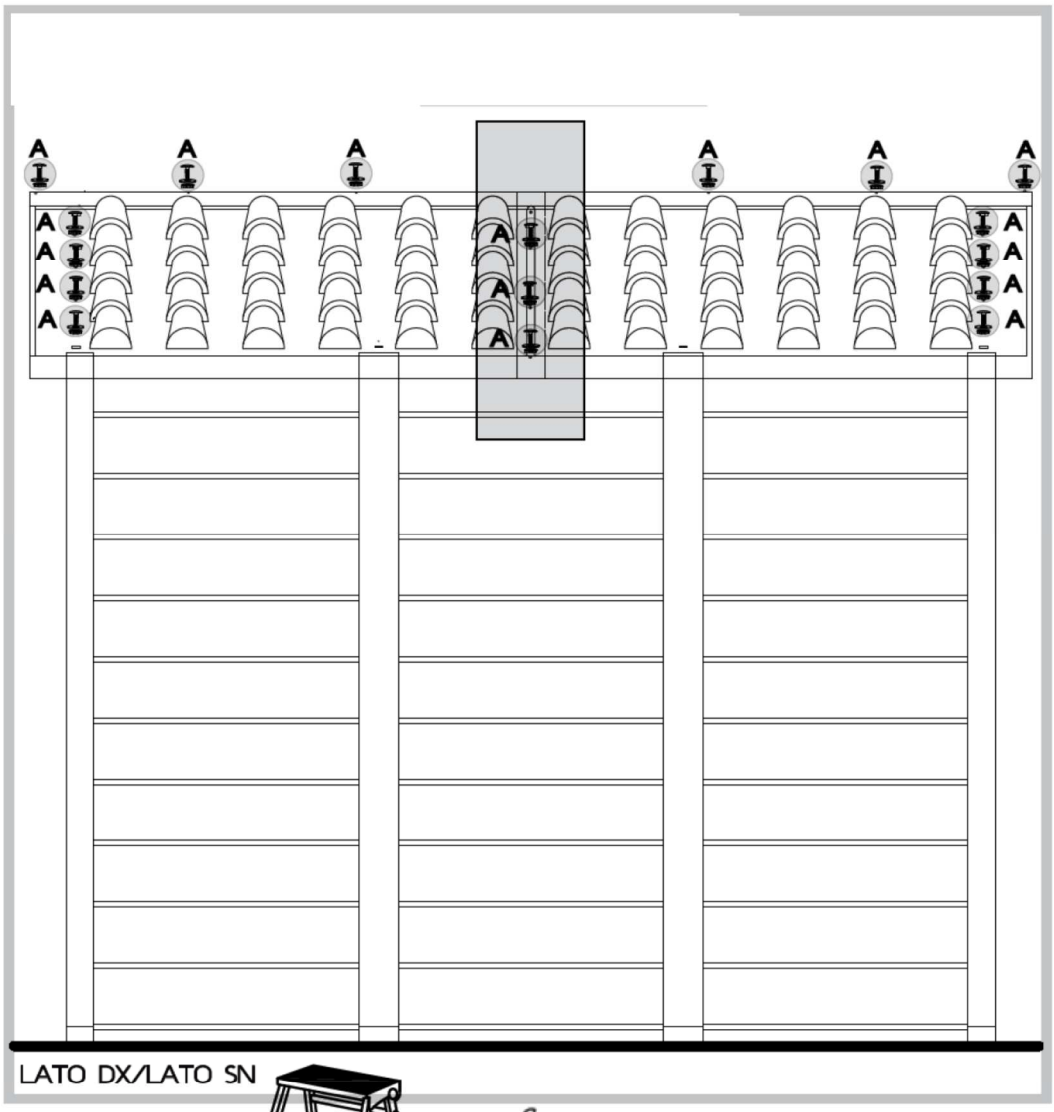

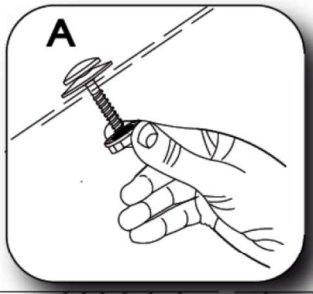

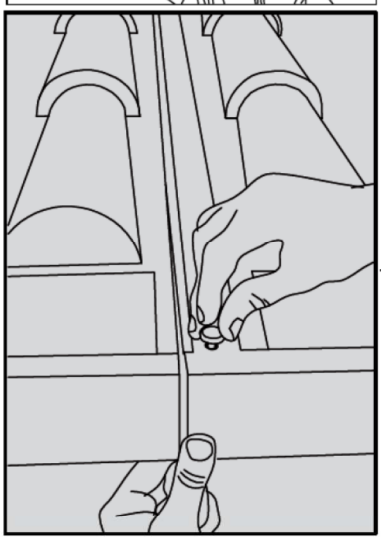

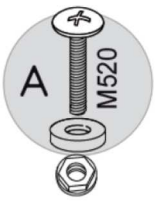

28x

10

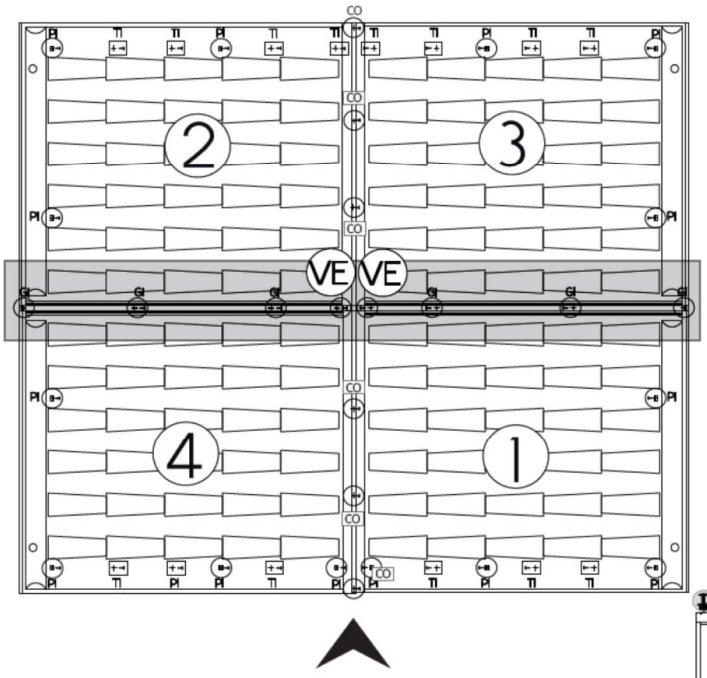

VE: VITE ESPANZIONE
EXPANSION SCREW

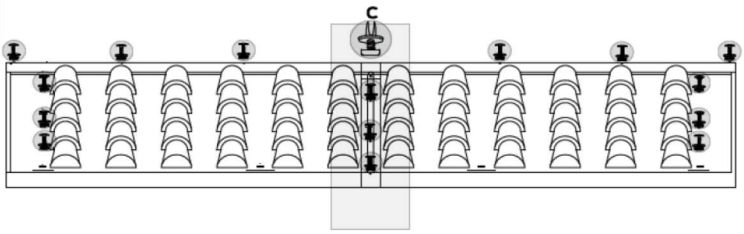

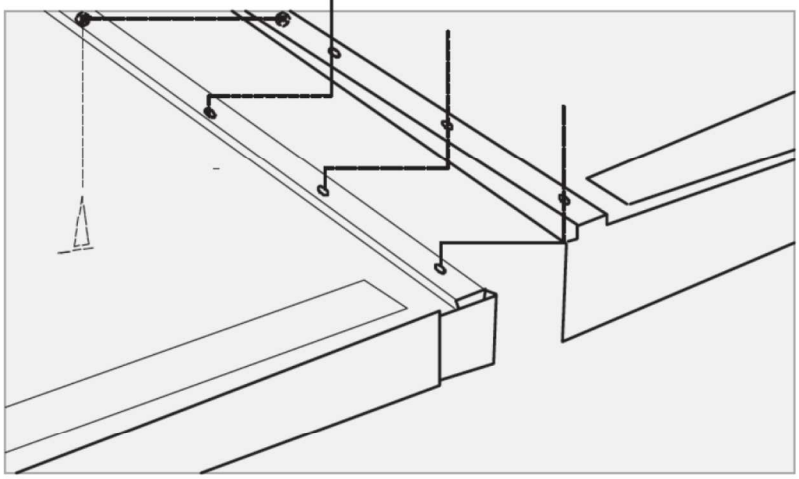

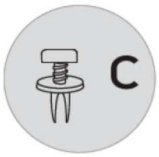

2x

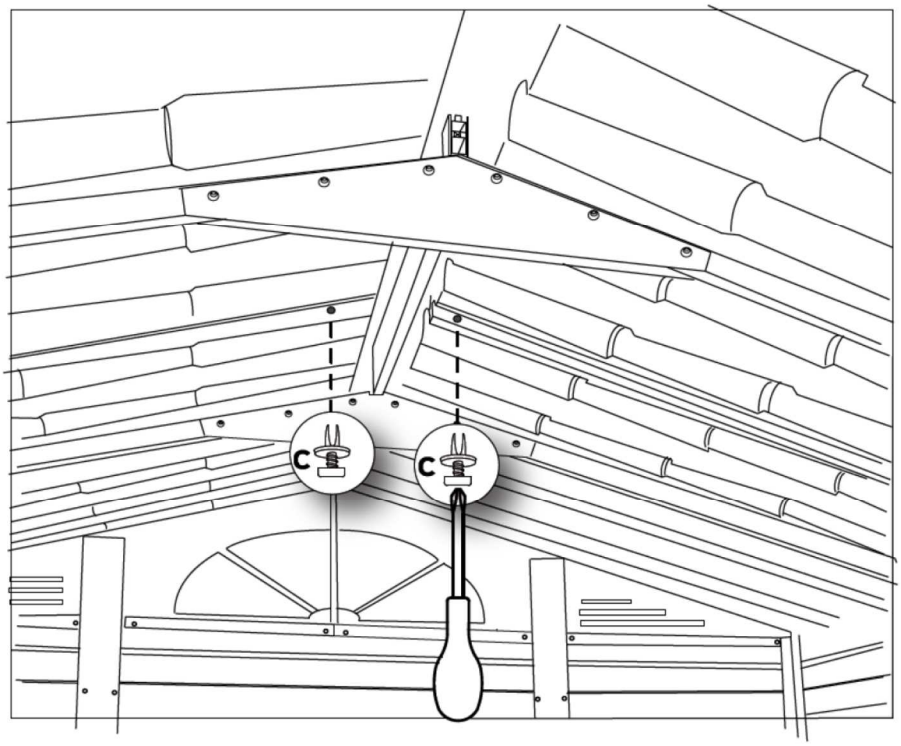

11

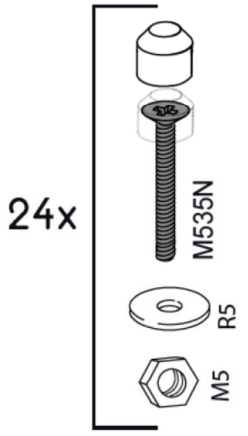

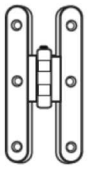

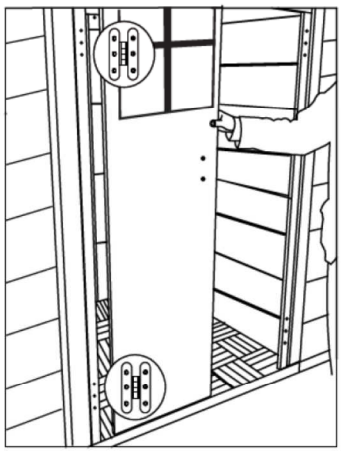

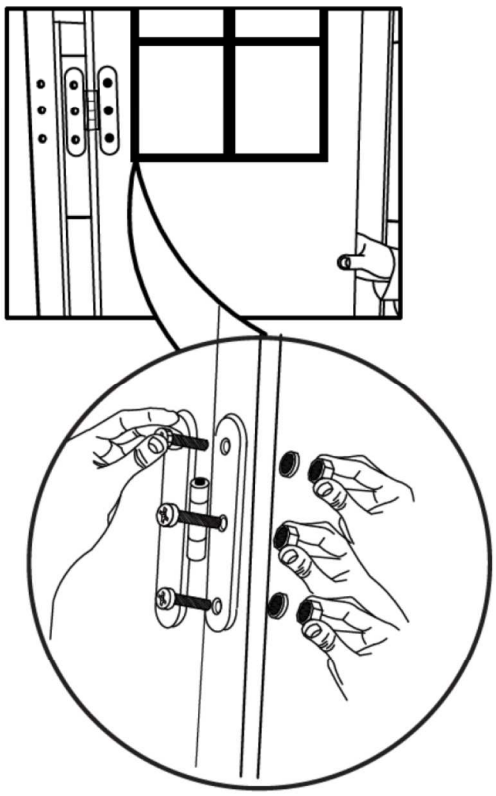

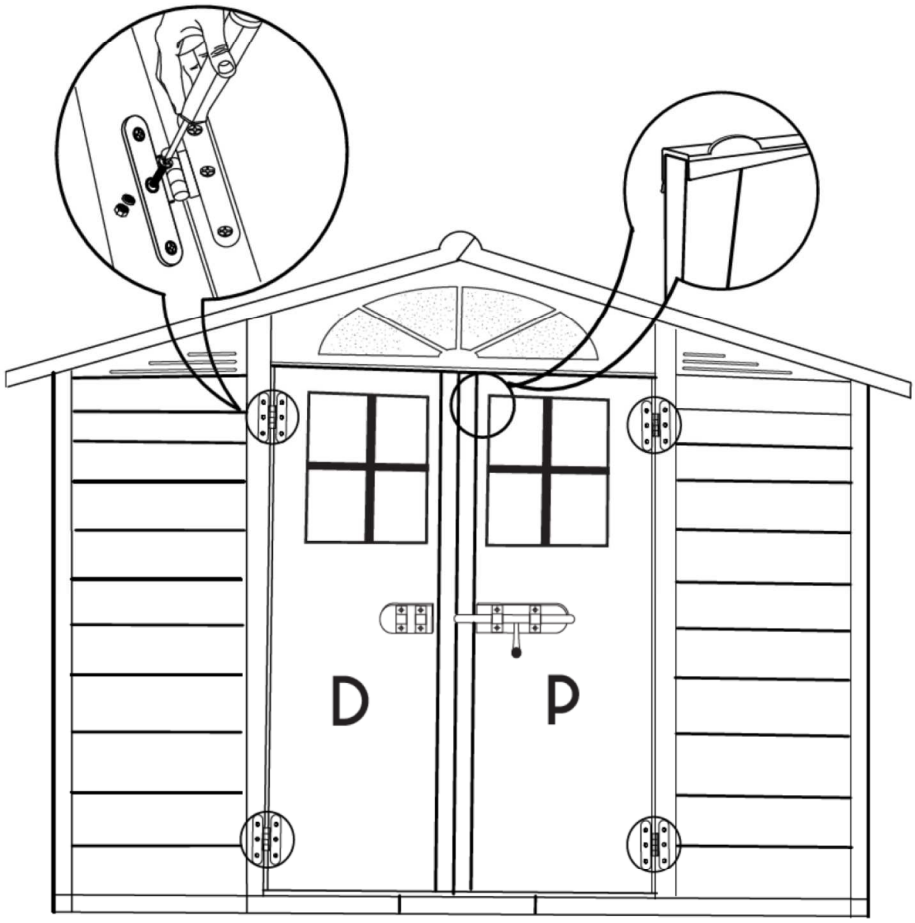

12

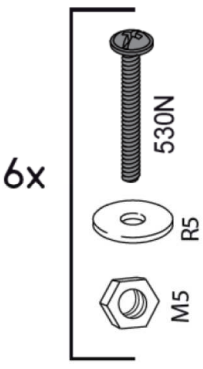

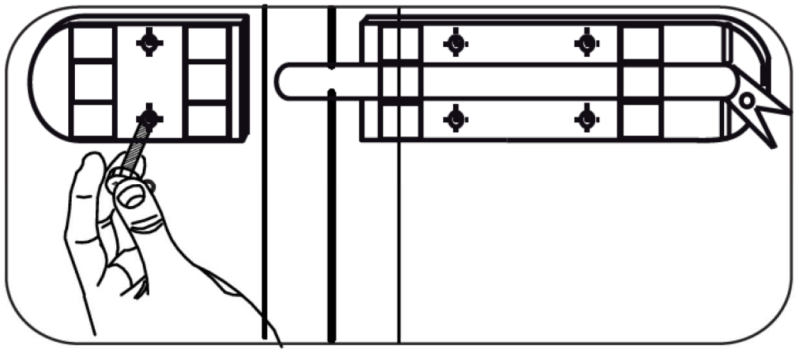

12

N. 12X

J

N. 2X

K

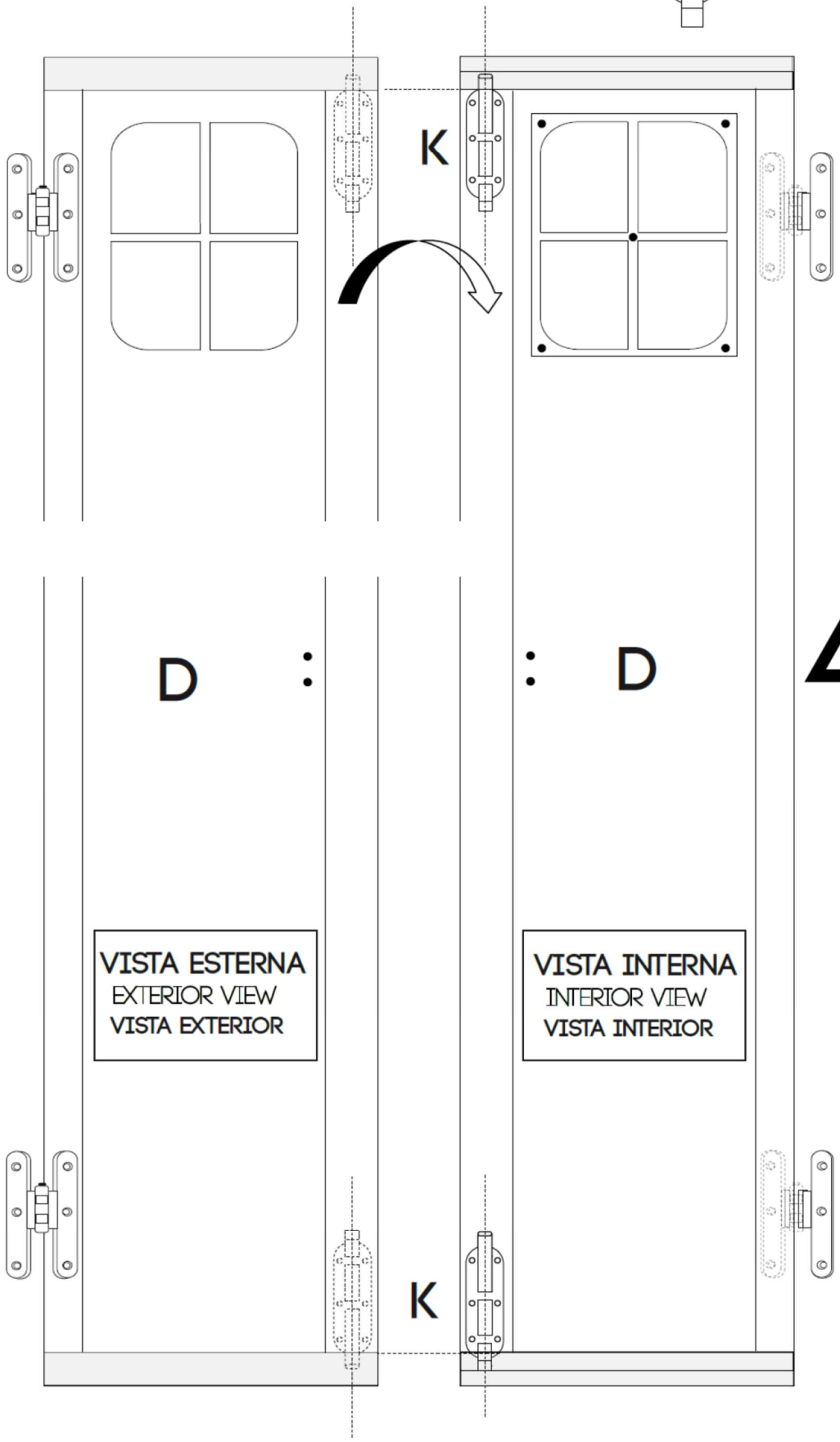

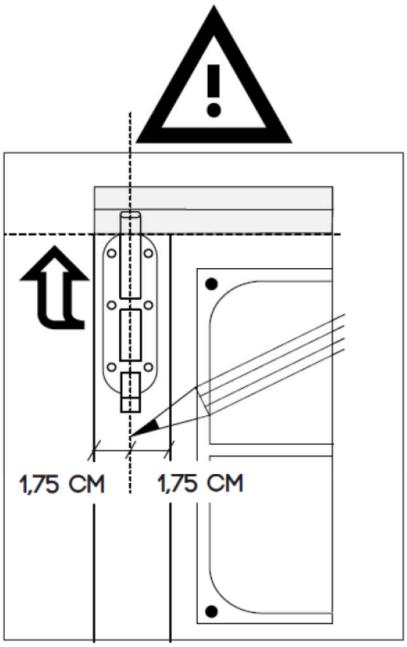

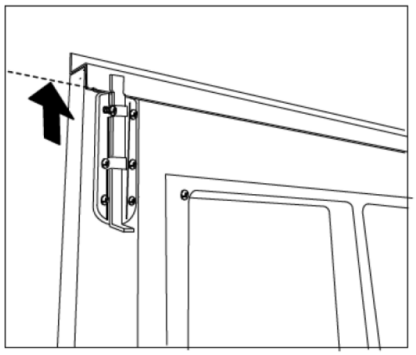

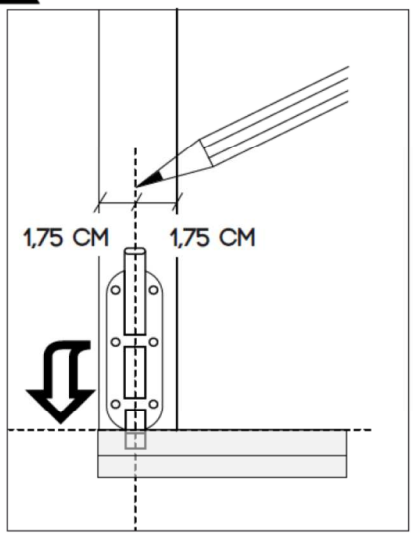

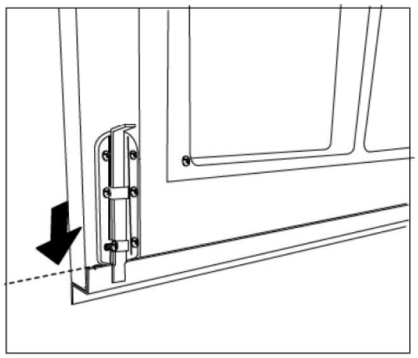

VISTA ESTERNA
EXTERIOR VIEW
VISTA EXTERIOR

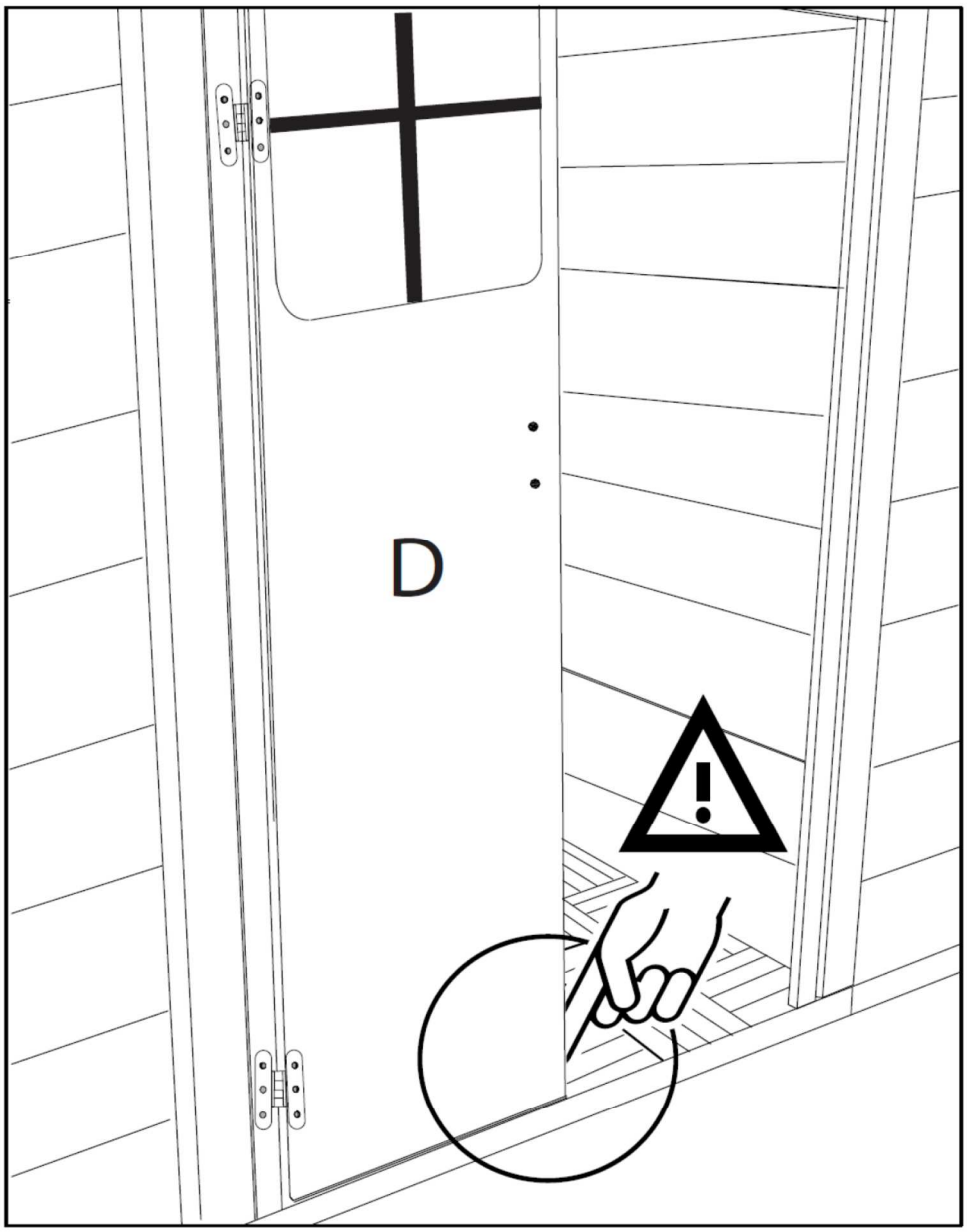

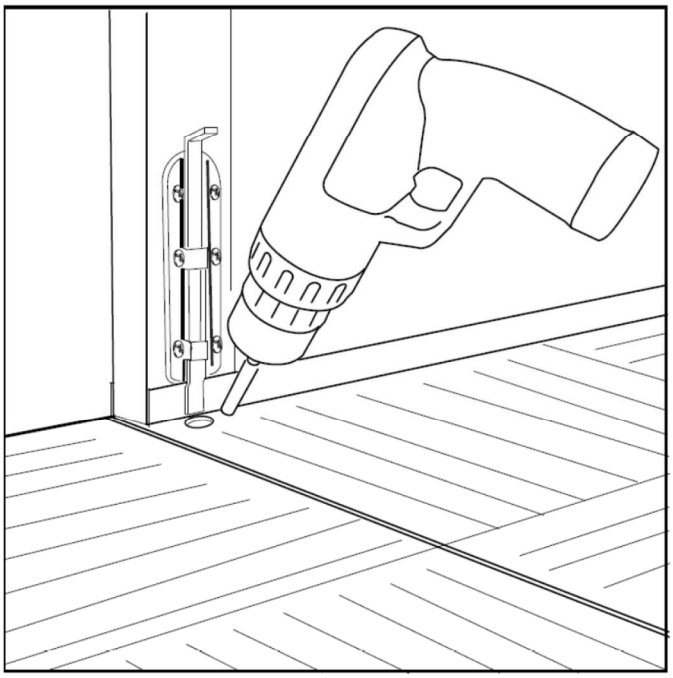

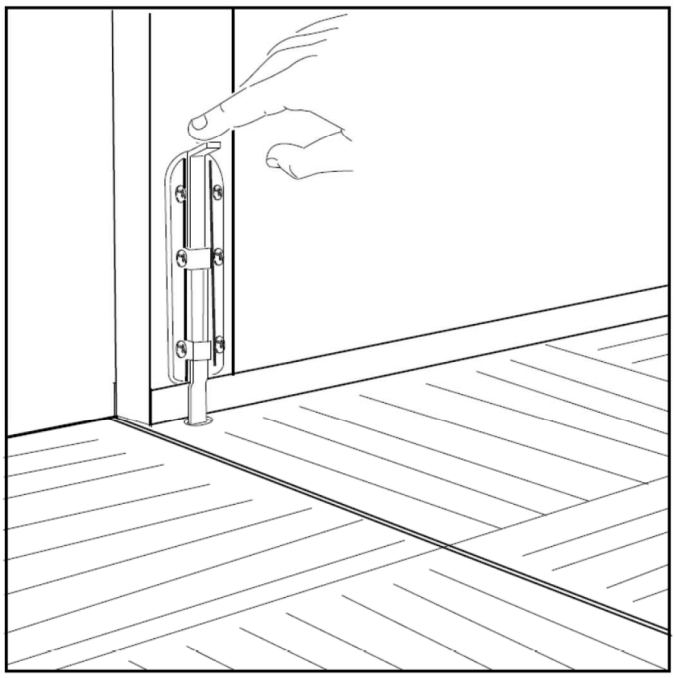

Nous garantissons la fourniture des pièces détachées durant 2 ans à compter de l'achat du produit.